活力にあふれ　創造性豊かな　瀬戸の都・高松

高松市（タカマツシ）

市町コード	372013
市町制施行	M23.2.15
市町村類型	中核市
市花	つつじ
市木	黒松

所在地	※〒760－8571 高松市番町一丁目8番15号	姉妹都市・友好都市	<海外>米国 セント・ピーターズバーグ市、フランス トゥール市（姉妹都市）、中国　南昌市（友好都市）、台湾　基隆市（交流都市） <国内>滋賀県 彦根市（姉妹城都市）、茨城県 水戸市（親善都市）、秋田県 由利本荘市（友好都市）、栃木県 下野市（歴史文化交流都市）、石川県 金沢市（文化・観光交流都市）
TEL	087－839－2011　（代表）	FAX	087－839－2190　（総務課）
URL	https://www.city.takamatsu.kagawa.jp/	E-mail	soumu2181@city.takamatsu.lg.jp
主な地域開発区域指定状況	過疎（特定市町村）　辺地⑥　拠点都市　離島　山振　特定農山村		

【役職】

市長

大西　秀人（オオニシ　ヒデト）
（S34. 8. 23生）
任期：R5. 5. 1　4回

昭和57年東京大学法学部卒。
同年4月自治省入省。
平成18年11月総務省退職。
19年5月高松市長に就任。

副市長

加藤　昭彦（カトウ　アキヒコ）
（S31. 3. 10生）
任期：R4. 3. 31　2回

副市長

田村　真一（タムラ　シンイチ）
（S50. 4. 13生）
任期：R5. 7. 15　1回

議長

十川　信孝（ソゴウ　ノブタカ）
（S23. 9. 21生）
任期：R5. 5. 1　4回

副議長

藤原　正雄（フジワラ　マサオ）
任期：R5. 5. 1　4回

教育長

藤本　泰雄（フジモト　ヤスオ）
任期：R4. 3. 31　2回

【議会】

条例定数	40
現議員数	40
任期満了日	R5.5.1

常任委員会	特別委員会
総務、教育民生、経済環境、建設消防	総合交通対策、卸売市場再整備、観光エリア・附属医療施設整備

会派構成

自由民主党議員会・20人、公明党議員会・6人、市民フォーラム21・5人、新政同志会・5人、日本共産党議員団・2人、市民派改革ネット・2人

【面積】（km²、%）

総面積	田	畑	宅地	山林	宅地化率
375.54	55.94	20.18	59.45	96.07	24.4

【有権者数】（人）

男	女	計
168,898	184,955	353,853

【人口】（人、%、世帯）

区分	人口	15歳未満	15～64歳	65歳以上	世帯数
H22国調	419,429	14.2	62.8	23.0	174,278
H27国調	420,748	13.6	59.4	27.0	182,047
R2国調	417,496	12.6	58.7	28.7	187,511
R3.1.1住基	426,260	13.0	59.1	27.9	200,511

【産業】（人、%）

区分	就業人口	構成比
第1次	5,085	2.8
第2次	37,586	20.4
第3次	141,640	76.8

【人口動態】（人/km²、%）

区分	人口密度	人口増減率	高齢化率	昼夜間人口比率
H22国調	1,118.1	0.3	23.0	104.5
H27国調	1,120.8	0.3	27.0	103.6
R2国調	1,112.1	▲ 0.8	28.7	－

【公共施設数】（箇所）

教育	幼稚園	20	医療	病院	2
	認定こども園	10		診療所	4
	小学校	49	福祉	保育所	28
	中学校	22		児童館	13
	高等学校	1		介護老人保健施設	0
文化	公民館	0		養護老人ホーム	0
	図書館	5		特別養護老人ホーム	0
	体育館	10		軽費老人ホーム	0

【職員数】（人）

区分	職員数		区分	職員数
普通会計	2,995	普通会計の内訳	一般行政	2,018
公営企業会計	717		消防	476
計	3,712		教育	501

【公共施設整備状況】（人、m）

道路	実延長	2,385,580
ごみ	処理人口	415,943
し尿	処理人口	11,851
上水	給水人口	－
下水	区域内人口	271,995

【平均給料】（円）

一般行政職	317,300

【ラスパイレス指数】

一般行政職（指数）	100.9

【財政指標等】（千円、%）

区分		R2決算	R元決算
標準財政規模		96,861,010	94,096,407
財政力指数（3年平均）		0.82	0.82
健全化判断比率	実質収支比率	3.16	2.90
	連結実質収支比率	8.42	7.49
	実質公債費比率（3年平均）	7.5	7.8
	将来負担比率	74.5	77.1
経常収支比率		94.8	93.4
基礎的財政収支		4,327,582	5,343,304
積立基金現在高	財政調整基金	9,349,076	7,942,729
	減債基金	1,100,288	600,014
	特定目的基金	5,740,218	6,102,617
	計	16,189,582	14,645,360
基金積立額		2,048,677	1,843,762
基金取崩額		504,455	3,732,559
地方債現在高		178,055,850	177,180,858

【決算収支】（千円）

区分	R2決算	R元決算
歳入総額	217,612,653	158,160,408
歳出総額	213,138,099	154,356,762
形式収支	4,474,554	3,803,646
実質収支	3,063,193	2,733,731
単年度収支	329,462	654,606
実質単年度収支	335,809	▲ 2,011,587

【将来負担】（千円）

項目	金額
地方債現在高（一般会計等）	178,323,419
公営企業債等繰入見込額	49,495,482
組合負担等見込額	108,457
退職手当負担見込額	23,475,301
その他	624,852
将来負担額計	252,027,511
充当可能財源等計	190,131,919

【歳入歳出】（千円、%）

区分	R2決算	R元決算	R2構成比	R元構成比	増減率
地方税	64,405,469	65,463,405	29.6	41.4	▲ 1.6
地方譲与税	1,000,797	1,021,819	0.5	0.6	▲ 2.1
各種交付金	11,250,563	8,827,030	5.2	5.6	27.5
地方特例交付金等	407,359	1,134,908	0.2	0.7	▲ 64.1
地方交付税	15,969,784	16,153,402	7.3	10.2	▲ 1.1
交通安全対策特別交付金	81,275	74,743	0.0	0.0	8.7
国庫支出金	78,496,228	26,652,669	36.1	16.9	194.5
県支出金	11,921,260	10,368,823	5.5	6.6	15.0
地方債	17,108,250	14,993,248	7.9	9.5	14.1
うち臨時財政対策債	5,517,119	5,963,748	2.5	3.8	▲ 7.5
その他	16,971,668	13,470,361	7.8	8.5	26.0
歳入計	217,612,653	158,160,408	100.0	100.0	37.6
人件費	30,927,756	29,782,846	14.5	19.3	3.8
うち職員給	20,100,232	18,770,616	9.4	12.2	7.1
扶助費	45,739,394	43,204,847	21.5	28.0	5.9
公債費	16,961,278	16,532,906	8.0	10.7	2.6
物件費	20,166,237	17,503,630	9.5	11.3	15.2
維持補修費	2,231,144	1,887,902	1.0	1.2	18.2
補助費等	55,152,127	10,790,893	25.9	7.0	411.1
積立金	648,677	343,762	0.3	0.2	88.7
投資・出資金・貸付金	1,590,516	1,513,228	0.7	1.0	5.1
繰出金	16,382,865	17,099,637	7.7	11.1	▲ 4.2
普通建設事業費	23,330,126	15,600,217	10.9	10.1	49.6
うち補助事業	7,971,920	5,882,416	3.7	3.8	35.5
うち単独事業	14,921,508	9,264,719	7.0	6.0	61.1
災害復旧事業費	7,979	96,894	0.0	0.1	▲ 91.8
歳出計	213,138,099	154,356,762	100.0	100.0	38.1

【税収】

（千円、％）

税目		調定額	収入額	構成比	徴収率
市町民税		32,333,598	31,603,694	49.1	97.7
	個人	25,071,482	24,458,418	38.0	97.6
	法人	7,262,116	7,145,276	11.1	98.4
固定資産税		27,845,902	26,647,329	41.4	95.7
	土地	8,730,094	8,326,073	12.9	95.4
	家屋	15,290,758	14,583,120	22.6	95.4
	償却資産	3,599,821	3,512,907	5.5	97.6
	交付金	225,229	225,229	0.3	100.0
その他諸税		6,307,324	6,154,446	9.6	97.6
計		66,486,824	64,405,469	100.0	96.9

【公営企業】

（千円）

公営企業事業名	法適非適	決算規模	純損益又は実質収支
下水道事業（公共）	法適	12,359,376	0
下水道事業（特環）	法適	530,999	0
下水道事業（農集）	法適	16,659	0
下水道事業（特生）	法適	2,102	0
病院事業	法適	9,691,024	517,196
市場事業	非適	981,465	6,323
と畜場事業	非適	358,683	0
駐車場事業	非適	636,861	0

【計画、施策等】

基本構想の策定状況	
名称	第6次高松市総合計画
区分	計画期間
基本構想	H28 ～ R5
基本計画	－
実施計画	R2～R4
総合戦略の策定状況	
名称	第2期たかまつ創生総合戦略
計画期間	R2 ～ R6
財政運営計画の策定状況	
名称	－
計画期間	－

【今後の主要事業】

（千円）

事業名	年度	金額
（ハード事業）		
総合センター整備事業	H27 ～	
小中学校施設老朽化対策事業	H27 ～	
中央卸売市場整備事業	H26 ～	
（ソフト事業）		
スマートシティたかまつ推進事業	H30 ～	
ほっとかんまち高松づくり事業（高松型地域共生社会構築事業）	R元～	
多核連携型コンパクト・エコシティ推進事業	H24 ～	

【今後の課題】

事業内容
スマートシティの推進、地域共生社会の構築、コンパクト・プラス・ネットワークのまちづくり、ゼロカーボンシティの実現

【外郭団体の状況（出資割合25％以上）】

（千円、％）

法人名	出資額及び割合		主要事業
(公財)高松観光コンベンション・ビューロー	391,906	72.2	国内外の観光客、コンベンションの誘致及び主催者に対する補助
(公財)高松市国際交流協会	30,000	100.0	海外諸都市と交流活動の実施、市民の国際交流活動に対する支援事業等
(公財)高松市福祉事業団	20,000	100.0	ふれあい福祉センター勝賀の管理運営
(株)高松市食肉卸売市場公社	15,000	50.1	食肉の卸売市場の開設、経営管理に関する事業
(公財)高松市学校給食会	10,000	100.0	市内小中学校の統一献立作成、物資の購入調達
(公財)高松市スポーツ協会	10,000	100.0	スポーツ活動の振興・普及事業の実施、スポーツ施設の管理運営等
(公財)高松市文化芸術財団	10,000	100.0	文化芸術活動の振興・普及事業の実施、文化芸術ホールの管理運営等
(有)香南町農業振興公社	9,500	95.0	農畜産物、加工品の製造・販売、農業用施設の利用貸付・管理運営
高松市土地開発公社	5,000	100.0	公共用地等の取得、管理、処分
(有)湯遊しおのえ	2,250	25.3	農産・水産・畜産・林産物の生産、加工、販売及び販売斡旋

【財産区の状況】

（km²）

財産区名		面積合計
弦打	雌雄島	7.66
鬼無	塩江	
香西	上西	
下笠居	端岡	

【一部事務組合の加入状況】

一部事務組合名
香川県広域水道企業団

行政機構

■ 高松市行政機構図　（　）は各課直通電話　市外局番は087

※令和4年1月1日現在

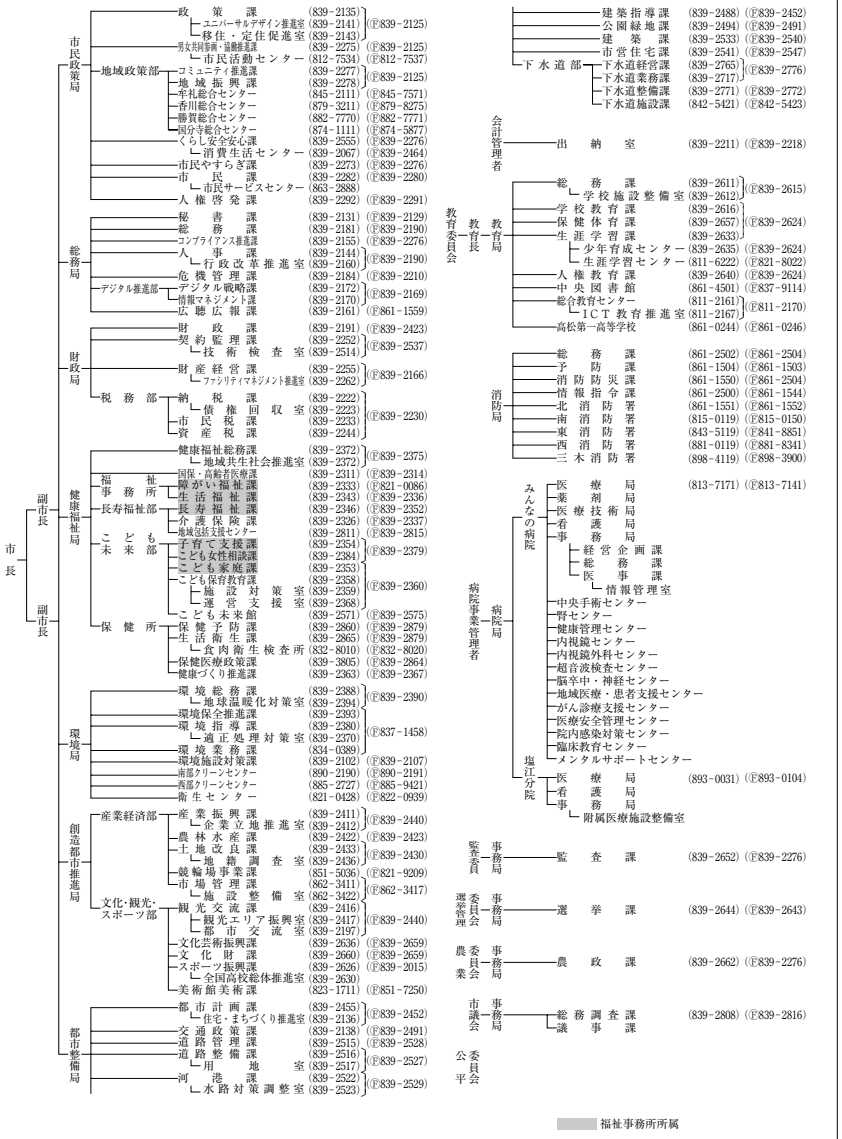

支所数	8	出張所数	20	その他窓口業務等取扱所数	6

豊かで暮らしやすいまち　丸亀

丸亀市（マルガメシ）

市町コード	372021
市町制施行	H17.3.22
市町村類型	Ⅲ－2
市花	さつき
市木	やまもも

所在地	※〒763－8501 丸亀市大手町二丁目4番21号	姉妹都市・友好都市	＜姉妹都市＞スペイン　サンセバスティアン市 ＜親善都市＞石川県　七尾市 ＜友好都市＞中国　張家港市、秋田県　由利本荘市 ＜親子都市＞北海道　京極町
TEL	0877－23－2111　（代表）	FAX	0877－24－8860　（秘書政策課）
URL	https://www.city.marugame.lg.jp/	E-mail	seisaku-t@city.marugame.lg.jp
主な地域開発区域指定状況	辺地②　拠点都市　離島　特定農山村		

【役職】

市長

松永（マツナガ）　恭二（キョウジ）
（S35.4.9生）
任期：R7.4.23 1回

昭和59年神戸学院大学経済学部卒。同年4月から平成16年8月まで民間会社勤務。平成17年4月から令和3年1月まで市議会議員。同年4月の市長選挙に初当選。

副市長

横田（ヨコタ）　拓也（タクヤ）
（S36.11.3生）
任期：R7.6.30 1回

議長

真鍋（マナベ）　順穂（ヨリアキ）
（S23.10.18生）
任期：R7.4.23 3回

副議長

福部（フクベ）　正人（マサト）
任期：R7.4.23 4回

教育長

金丸（カナマル）　眞明（マサアキ）
任期：R4.5.10 2回

【議会】

条例定数	24
現議員数	24
任期満了日	R7.4.23

常任委員会	特別委員会
総務、教育民生、都市環境	市民会館整備

会派構成

志政会・9人、市民クラブ・6人、真誠会・3人、公明党・2人、無所属・4人

【面積】（km²、%）

総面積	田	畑	宅地	山林	宅地化率
111.83	24.43	7.32	20.17	23.85	25.3

【有権者数】（人）

男	女	計
44,562	48,019	92,581

【人口】（人、%、世帯）

区分	人口	15歳未満	15～64歳	65歳以上	世帯数
H22国調	110,473	15.0	61.7	23.3	42,983
H27国調	110,010	13.9	58.7	27.4	43,853
R2国調	109,513	13.4	57.6	29.0	45,721
R3.1.1住基	112,622	13.4	58.4	28.3	50,823

【産業】（人、%）

区分	就業人口	構成比
第1次	1,918	3.9
第2次	15,014	30.7
第3次	31,999	65.4

【人口動態】（人/km²、%）

区分	人口密度	人口増減率	高齢化率	昼夜間人口比率
H22国調	988.2	0.4	23.3	95.5
H27国調	984.2	▲ 0.4	27.4	95.4
R2国調	979.3	▲ 0.5	29.0	－

【公共施設数】（箇所）

教育	幼稚園	5	医療	病院	0
	認定こども園	6		診療所	2
	小学校	18	福祉	保育所	14
	中学校	8		児童館	6
	高等学校	0		介護老人保健施設	0
文化	公民館	1		養護老人ホーム	0
	図書館	3		特別養護老人ホーム	0
	体育館	3		軽費老人ホーム	0

【職員数】（人）

区分	職員数	区分	職員数
普通会計	849	普通会計の内訳 一般行政	584
公営企業会計	116	消防	120
計	965	教育	145

【公共施設整備状況】（人、m）

道路	実延長	783,347
ごみ	処理人口	112,417
し尿	処理人口	14,671
上水	給水人口	－
下水	区域内人口	52,010

【平均給料】（円）

一般行政職	316,900

【ラスパイレス指数】

一般行政職（指数）	99.2

【財政指標等】（千円、%）

区分		R2決算	R元決算
標準財政規模		26,021,947	24,983,226
財政力指数（3年平均）		0.66	0.66
健全化判断比率	実質収支比率	0.88	1.13
	連結実質収支比率	129.94	91.71
	実質公債費比率（3年平均）	8.9	7.2
	将来負担比率	25.5	1.9
経常収支比率		92.9	93.3
基礎的財政収支		▲ 1,599,323	64,710
積立基金現在高	財政調整基金	3,852,967	3,705,932
	減債基金	20,371	20,350
	特定目的基金	18,098,393	22,003,793
	計	21,971,731	25,730,075
基金積立額		364,011	500,517
基金取崩額		4,122,355	2,418,556
地方債現在高		58,841,100	56,550,564

【決算収支】（千円）

区分	R2決算	R元決算
歳入総額	65,211,585	46,668,735
歳出総額	64,740,164	46,216,042
形式収支	471,421	452,693
実質収支	230,556	284,674
単年度収支	▲ 54,118	95,606
実質単年度収支	92,917	▲ 704,543

【将来負担】（千円）

項目	金額
地方債現在高（一般会計等）	58,841,100
公営企業債等繰入見込額	7,127,554
組合負担等見込額	598,912
退職手当負担見込額	5,963,047
その他	964,161
将来負担額計	73,494,774
充当可能財源等計	67,959,932

【歳入歳出】（千円、%）

区分	R2決算	R元決算	R2構成比	R元構成比	増減率
地方税	14,012,408	14,401,311	21.5	30.9	▲ 2.7
地方譲与税	311,421	308,463	0.5	0.7	1.0
各種交付金	2,680,522	2,131,348	4.1	4.6	25.8
地方特例交付金等	124,244	388,264	0.2	0.8	▲ 68.0
地方交付税	7,712,381	7,527,355	11.8	16.1	2.5
交通安全対策特別交付金	18,965	18,471	0.0	0.0	2.7
国庫支出金	20,296,702	6,977,124	31.1	15.0	190.9
県支出金	3,170,046	3,176,259	4.9	6.8	▲ 0.2
地方債	7,840,000	5,879,400	12.0	12.6	33.3
うち臨時財政対策債	1,393,900	1,427,800	2.1	3.1	▲ 2.4
その他	9,044,896	5,860,740	13.9	12.6	54.3
歳入計	65,211,585	46,668,735	100.0	100.0	39.7
人件費	8,474,524	7,121,847	13.1	15.4	19.0
うち職員給	5,373,501	4,917,245	8.3	10.6	9.3
扶助費	10,706,815	10,662,274	16.5	23.1	0.4
公債費	5,769,256	5,491,418	8.9	11.9	5.1
物件費	5,363,709	5,450,322	8.3	11.8	▲ 1.6
維持補修費	235,744	256,908	0.4	0.6	▲ 8.2
補助費等	17,177,449	3,485,443	26.5	7.5	392.8
積立金	364,011	500,517	0.6	1.1	▲ 27.3
投資・出資金・貸付金	300,010	302,000	0.5	0.7	▲ 0.7
繰出金	4,093,945	4,788,747	6.3	10.4	▲ 14.5
普通建設事業費	12,246,404	8,083,124	18.9	17.5	51.5
うち補助事業	2,678,263	2,461,949	4.1	5.3	8.8
うち単独事業	9,483,326	5,540,926	14.6	12.0	71.2
災害復旧事業費	8,297	73,442	0.0	0.2	▲ 88.7
歳出計	64,740,164	46,216,042	100.0	100.0	40.1

【税収】 （千円、％）

税目		調定額	収入額	構成比	徴収率
市町民税		6,616,221	6,429,565	45.9	97.2
	個人	5,745,657	5,570,361	39.8	96.9
	法人	870,564	859,204	6.1	98.7
固定資産税		6,615,505	6,446,099	46.0	97.4
	土地	2,030,374	1,978,309	14.1	97.4
	家屋	3,282,114	3,197,950	22.8	97.4
	償却資産	1,293,779	1,260,602	9.0	97.4
	交付金	9,238	9,238	0.1	100.0
その他諸税		1,151,706	1,136,744	8.1	98.7
計		14,383,432	14,012,408	100.0	97.4

【公営企業】 （千円）

公営企業事業名	法適非適	決算規模	純損益又は実質収支
下水道事業（公共）	法適	4,857,220	3,878
下水道事業（特環）	法適	205,827	1,957
下水道事業（農集）	法適	155,230	28,427
駐車場事業	非適	112,860	4,453

【計画、施策等】

基本構想の策定状況	
名称	第2次丸亀市総合計画
区分	計画期間
基本構想	H30 ～ R7
基本計画	R4 ～ R7
実施計画	－
総合戦略の策定状況	
名称	第2期丸亀市未来を築く総合戦略
計画期間	R2 ～ R6
財政運営計画の策定状況	
名称	丸亀市中期財政フレーム
計画期間	R3 ～ R7

【今後の主要事業】 （千円）

事業名	年度	金額
（ハード事業） 市民会館整備事業 コミュニティセンター整備事業 都市計画道路整備事業 浄化センター整備事業 （ソフト事業） 地域学校協働活動とコミュニティ・スクールの推進 地域産業の活性化		

【今後の課題】

事業内容
市民会館整備事業、丸亀城石垣復旧事業、排水対策事業、ニュースポーツ施設の整備

【外郭団体の状況（出資割合25％以上）】 （千円、％）

法人名	出資額及び割合		主要事業
㈱香川県中部流通センター	140,000	28.7	不動産賃貸業、市場運営管理
(公財)ミモカ美術振興財団	30,000	100.0	丸亀市猪熊弦一郎現代美術館の運営
(公財)丸亀市体育協会	20,000	100.0	市民の体力づくり活動の振興、スポーツの普及、体育施設の管理運営
丸亀市土地開発公社	5,000	100.0	公共用地等の取得、管理、処分
(公財)丸亀市福祉事業団	5,000	100.0	市民会館等各施設の管理運営と利用促進

【財産区の状況】 （km²）

財産区名	面積合計

【一部事務組合の加入状況】

一部事務組合名
まんのう町外三ヶ市町山林組合、まんのう町外三ヶ市町（七箇地区）山林組合、中讃広域行政事務組合、香川県広域水道企業団

行政機構

■ 丸亀市行政機構図　（　）は各課直通電話　市外局番は0877

- 市長
  - 副市長
    - 市長公室
      - 広聴広報課 (24-8801)（Ⓕ35-8893）
      - 秘書政策課 (24-8800)（Ⓕ24-8860）
        - 政策マネジメント室 (24-8839)（Ⓕ24-8860）
      - 情報政策課 (35-7625)（Ⓕ24-8860）
      - 職員課 (24-8802)（Ⓕ23-4073）
      - 危機管理課 (25-4006)（Ⓕ25-4007）
    - 総務部
      - 庶務課 (24-8841)（Ⓕ24-8874）
      - 財政課 (24-8803)（Ⓕ24-8874）
      - 税務課 (24-8804)（Ⓕ24-8872）
      - 人権課 (24-8811)（Ⓕ24-8874）
        - 男女共同参画室 (24-8823)（Ⓕ24-8874）
      - 綾歌市民総合センター (86-2311)（Ⓕ86-3592）
      - 飯山市民総合センター (98-7950)（Ⓕ98-7963）
    - 健康福祉部
      - 福祉課 (24-8805)（Ⓕ24-8861）
      - 子育て支援課 (24-8808)（Ⓕ35-8894）
        - 家庭児童相談室 (23-2201)（Ⓕ35-8894）
      - 高齢者支援課 (24-8807)（Ⓕ24-8914）
      - 健康課 (24-8806)（Ⓕ24-8830）
      - 保険課 (24-8842)（Ⓕ24-8832）
    - 市民生活部
      - 生活環境課 (24-8809)（Ⓕ25-2409）
        - 離島振興室 (24-8809)（Ⓕ25-2409）
      - 生涯学習課 (35-7628)（Ⓕ25-2409）
      - スポーツ推進課 (24-1392)（Ⓕ85-3800）
        - 全国高校総体推進室 (24-1395)（Ⓕ85-3800）
      - 市民課 (24-8810)（Ⓕ24-8862）
      - クリーン課 (58-7453)（Ⓕ28-2351）
    - 都市整備部
      - 都市計画課 (24-8812)（Ⓕ24-8866）
        - 大手町整備推進室 (35-7215)（Ⓕ24-8866）
      - 建設課 (24-8813)（Ⓕ24-8866）
        - 用地対策室 (24-8813)（Ⓕ24-8866）
      - 住宅課 (24-8942)（Ⓕ24-8866）
      - 下水道課 (24-8815)（Ⓕ24-8866）
    - 産業文化部
      - 産業観光課 (24-8844)（Ⓕ24-8863）
      - 文化課 (24-8822)（Ⓕ24-8863）
        - 市民会館建設準備室 (35-8708)（Ⓕ24-8863）
      - 農林水産課 (24-8845)（Ⓕ24-8863）
    - 会計管理者
      - 会計課 (24-8817)（Ⓕ24-8838）
    - 消防本部
      - 総務課 (25-4003)（Ⓕ24-5050）
      - 予防課 (25-4004)（Ⓕ24-5050）
      - 防災課 (25-4005)（Ⓕ24-5050）
      - 北消防署 (25-0119)（Ⓕ24-5050）
      - 南消防署 (98-3388)（Ⓕ98-6119）
    - 競走事業管理者（モーターボート）
      - ボートレース事業局
        - 経営課 (23-5141)（Ⓕ23-7106）
        - 営業課 (23-5141)（Ⓕ23-7106）
    - 教育委員会
      - 教育長
        - 教育部
          - 総務課 (24-8820)（Ⓕ24-8868）
          - 学校教育課 (24-8821)（Ⓕ24-8868）
            - 学校教育サポート室 (24-8821)（Ⓕ24-8868）
          - 幼保運営課 (35-8892)（Ⓕ35-8894）
          - 文化財保存活用課 (22-6278)（Ⓕ25-2439）
            - 丸亀城管理室 (23-2107)（Ⓕ25-2439）
    - 市議会 ―― 事務局 (24-8828)（Ⓕ24-8867）
    - 選挙管理委員会 ―― 事務局 (24-8825)（Ⓕ24-8874）
    - 監査委員 ―― 事務局 (24-8849)
    - 農業委員会 ―― 事務局 (24-8826)（Ⓕ24-8863）
    - 公平委員会 ―― 事務局 (24-8841)
    - 固定資産評価審査委員会 ―― 事務局 (24-8841)
    - 土地開発公社 ―― 事務局 (24-8803)

支所数	2	出張所数	2	その他窓口業務等取扱所数	0

働きたい　住みたい　子育てしたい　共働のまち　さかいで

坂出市（サカイデシ）

市町コード	372030
市町制施行	S17.7.1
市町村類型	Ⅱ－2
市花	桜、コスモス
市木	珊瑚樹

所在地	※〒762－8601 坂出市室町二丁目3番5号	姉妹都市・友好都市	＜姉妹都市＞米国　サウサリート市 ＜友好都市＞米国　ランシング市
TEL	0877－46－3111　（代表）	FAX	0877－46－4056　（総務課）
URL	https://www.city.sakaide.lg.jp/	E-mail	soumuka@city.sakaide.lg.jp
主な地域開発区域指定状況	辺地③　拠点都市　離島　特定農山村		

【役職】

市長

有福　哲二（アリフク テツジ）
（S42.3.5生）
任期：R7.6.3 1回

平成元年日本大学法学部卒。平成7年5月から平成15年3月まで市議会議員。同年4月から令和3年4月まで香川県議会議員。同年6月坂出市長に就任。

副市長

浦田　俊一（ウラタ シュンイチ）
（S33.9.13生）
任期：R7.7.4 1回

議長

斉藤　義明（サイトウ ヨシアキ）
（S22.9.22生）
任期：R5.5.1 3回

副議長

茨　智仁（イバラ トモヒト）
（任期）R5.5.1 3回

教育長

山田　知志（ヤマダ トモシ）
任期：R6.3.31 1回

【議会】

条例定数	20
現議員数	20
任期満了日	R5.5.1

常任委員会	特別委員会
総務消防、教育民生、市民建設	

会派構成

市民グループ未来の会・6人、新政会・5人、政志会・3人、公明党議員会・2人、国民民主党議員会・2人、無所属・2人

【面積】

（km²、％）

総面積	田	畑	宅地	山林	宅地化率
92.49	11.04	9.47	15.37	29.32	21.9

【有権者数】

（人）

男	女	計
20,773	22,879	43,652

【人口】

（人、％、世帯）

区分	人口	15歳未満	15～64歳	65歳以上	世帯数
H22国調	55,621	12.1	58.8	29.1	21,394
H27国調	53,164	11.8	53.9	34.3	21,361
R2国調	50,624	11.1	52.9	36.1	21,272
R3.1.1住基	52,142	11.1	54.2	34.7	24,777

【産業】

（人、％）

区分	就業人口	構成比
第1次	1,200	5.2
第2次	6,451	27.9
第3次	15,458	66.9

【人口動態】

（人/km²、％）

区分	人口密度	人口増減率	高齢化率	昼夜間人口比率
H22国調	601.6	▲ 2.9	29.1	111.0
H27国調	574.8	▲ 4.4	34.3	113.1
R2国調	547.3	▲ 4.8	36.1	－

【公共施設数】

（箇所）

教育	幼稚園	5	医療	病院	1
	認定こども園	2		診療所	2
	小学校	11	福祉	保育所	5
	中学校	5		児童館	2
	高等学校	0		介護老人保健施設	0
文化	公民館	18		養護老人ホーム	0
	図書館	1		特別養護老人ホーム	0
	体育館	1		軽費老人ホーム	0

【職員数】

（人）

区分	職員数	区分	職員数
普通会計	503	普通会計の内訳 一般行政	355
公営企業会計	340	消防	78
計	843	教育	70

【公共施設整備状況】

（人、m）

道路	実延長	385,071
ごみ	処理人口	51,926
し尿	処理人口	7,656
上水	給水人口	－
下水	区域内人口	13,932

【平均給料】

（円）

一般行政職	303,200

【ラスパイレス指数】

一般行政職（指数）	99.9

【財政指標等】

（千円、％）

区分		R2決算	R元決算
標準財政規模		13,775,579	13,440,948
財政力指数（3年平均）		0.84	0.85
健全化判断比率	実質収支比率	2.18	1.79
	連結実質収支比率	37.31	36.87
	実質公債費比率（3年平均）	9.4	10.5
	将来負担比率	82.8	86.6
経常収支比率		86.8	89.6
基礎的財政収支		▲ 256,454	▲ 711,497
積立基金現在高	財政調整基金	3,258,942	3,129,959
	減債基金	18,425	18,391
	特定目的基金	1,562,160	1,618,707
	計	4,839,527	4,767,057
基金積立額		720,052	455,414
基金取崩額		647,582	860,161
地方債現在高		24,349,320	23,600,540

【決算収支】

（千円）

区分	R2決算	R元決算
歳入総額	30,344,223	24,664,364
歳出総額	29,960,132	24,289,725
形式収支	384,091	374,639
実質収支	300,894	240,993
単年度収支	59,901	▲ 153,181
実質単年度収支	188,884	60,659

【将来負担】

（千円）

項目	金額
地方債現在高（一般会計等）	24,349,320
公営企業債等繰入見込額	7,416,995
組合負担等見込額	122,909
退職手当負担見込額	3,129,842
その他	2,776
将来負担額計	35,021,842
充当可能財源等計	24,813,393

【歳入歳出】

（千円、％）

区分	R2決算	R元決算	R2構成比	R元構成比	増減率
地方税	9,475,954	9,657,067	31.2	39.2	▲ 1.9
地方譲与税	164,226	165,207	0.5	0.7	▲ 0.6
各種交付金	1,414,145	1,151,126	4.7	4.7	22.8
地方特例交付金等	44,825	123,824	0.1	0.5	▲ 63.8
地方交付税	2,707,483	2,612,476	8.9	10.6	3.6
交通安全対策特別交付金	10,365	9,976	0.0	0.0	3.9
国庫支出金	9,410,009	2,964,726	31.0	12.0	217.4
県支出金	1,803,108	1,800,181	5.9	7.3	0.2
地方債	2,561,767	3,122,500	8.4	12.7	▲ 18.0
うち臨時財政対策債	930,100	907,600	3.1	3.7	2.5
その他	2,752,341	3,057,281	9.1	12.4	▲ 10.0
歳入計	30,344,223	24,664,364	100.0	100.0	23.0
人件費	4,686,145	4,638,566	15.6	19.1	1.0
うち職員給	3,136,505	2,893,573	10.5	11.9	8.4
扶助費	5,143,544	4,981,986	17.2	20.5	3.2
公債費	1,921,556	2,036,723	6.4	8.4	▲ 5.7
物件費	3,270,165	2,881,621	10.9	11.9	13.5
維持補修費	182,729	172,051	0.6	0.7	6.2
補助費等	7,693,920	1,749,344	25.7	7.2	339.8
積立金	720,052	455,414	2.4	1.9	58.1
投資・出資金・貸付金	215,104	140,000	0.7	0.6	53.6
繰出金	2,482,300	2,958,827	8.3	12.2	▲ 16.1
普通建設事業費	3,644,617	4,190,286	12.2	17.3	▲ 13.0
うち補助事業	612,751	352,926	2.0	1.5	73.6
うち単独事業	2,525,405	3,515,868	8.4	14.5	▲ 28.2
災害復旧事業費	0	84,907	－	0.3	皆減
歳出計	29,960,132	24,289,725	100.0	100.0	23.3

【税収】 （千円、％）

税目		調定額	収入額	構成比	徴収率
市町民税		3,426,474	3,266,043	34.5	95.3
	個人	2,704,036	2,561,839	27.0	94.7
	法人	722,438	704,204	7.4	97.5
固定資産税		5,884,488	5,620,414	59.3	95.5
	土地	1,783,150	1,702,950	18.0	95.5
	家屋	1,877,653	1,793,203	18.9	95.5
	償却資産	2,210,598	2,111,174	22.3	95.5
	交付金	13,087	13,087	0.1	100.0
その他諸税		609,880	589,497	6.2	96.7
計		9,920,842	9,475,954	100.0	95.5

【公営企業】 （千円）

公営企業事業名	法適非適	決算規模	純損益又は実質収支
病院事業	法適	6,524,351	▲ 41,756
下水道事業（公共）	法適	1,458,796	0
港湾整備事業	非適	10,501	121,282
駐車場事業	非適	74,018	0

【計画、施策等】

基本構想の策定状況	
名称	坂出市まちづくり基本構想
区分	計画期間
基本構想	H28 ～ R7
基本計画	－
実施計画	3カ年計画で毎年度見直し
総合戦略の策定状況	
名称	坂出市まち・ひと・しごと創生総合戦略（第2期）
計画期間	R2 ～ R6
財政運営計画の策定状況	
名称	中期財政見通し
計画期間	R2 ～ R7

【今後の主要事業】 （千円）

事業名	年度	金額
（ハード事業）		
京町線道路改良事業	H23～R5	
公立認定こども園整備事業	R元～R10	
学校給食センター整備事業	R2～R4	
市立体育館改修事業	R3～R4	
火葬場整備事業	R3～	
川津ポンプ場延命化事業	R3～	
（ソフト事業）		
老朽危険空き家除却支援事業	H29～	
健幸のまちづくり推進事業	R元～	
ビジネスサポートセンター事業	R2～	

【今後の課題】

事業内容
坂出駅周辺再整備、学校施設再編整備

【外郭団体の状況（出資割合25％以上）】 （千円、％）

法人名	出資額及び割合		主要事業
㈱本州四国総合開発	12,500	33.3	瀬戸中央道の維持管理
（公財）坂出市学校給食会	10,000	100.0	市内小中学校の学校給食の食材の提供

【財産区の状況】 （km²）

財産区名	面積合計

【一部事務組合の加入状況】

一部事務組合名
坂出、宇多津広域行政事務組合、香川県広域水道企業団

行政機構

■ 坂出市行政機構図　（　）は各課直通電話　市外局番は0877

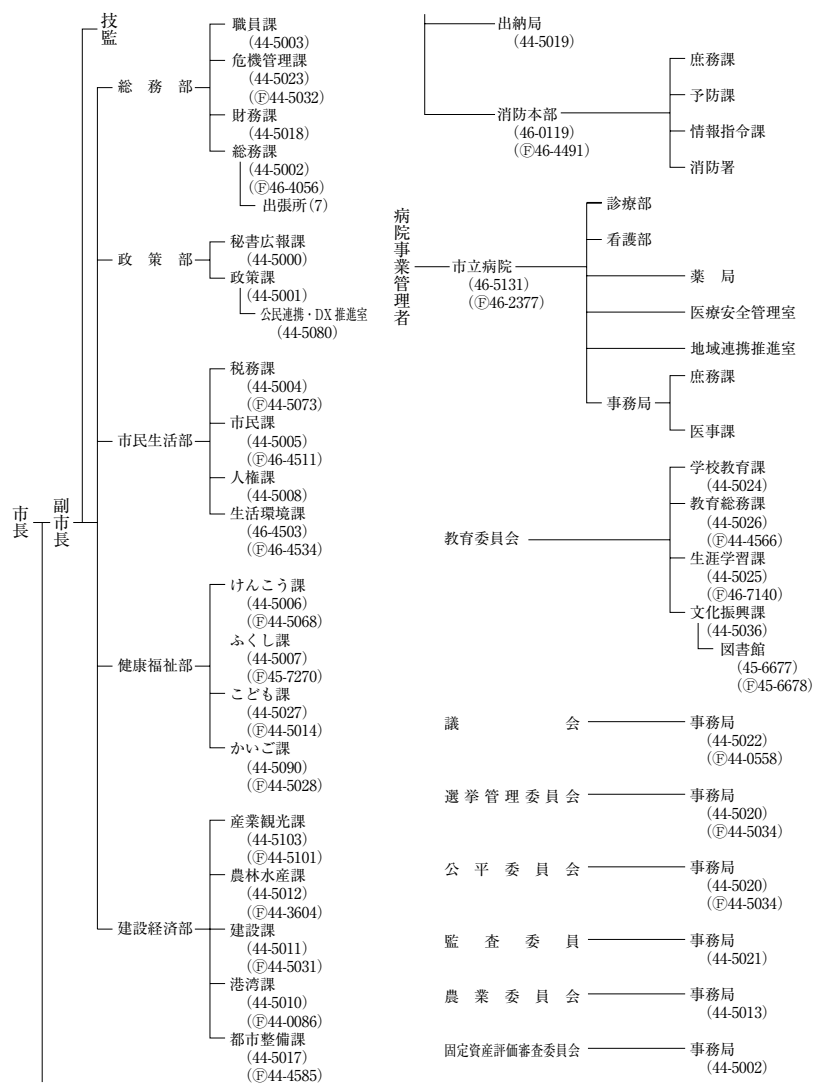

支所数	0	出張所数	7	その他窓口業務等取扱所数	0

みんなで創る!!　住んでみたい・住みつづけたい まち 善通寺

善通寺市（ゼンツウジシ）

市町コード	372048
市町制施行	S29.3.31
市町村類型	Ⅰ－3
市花	きく
市木	くすのき

所在地	※〒765－8503 善通寺市文京町二丁目1番1号	姉妹都市・友好都市	＜姉妹都市＞米国　エルドラード市、長崎県平戸市 ＜友好都市＞和歌山県　高野町（歴史友好都市）
TEL	0877－62－2121　（代表）	FAX	0877－63－6350　（総務課）
URL	https://www.city.zentsuji.kagawa.jp/	E-mail	info@city.zentsuji.kagawa.jp
主な地域開発区域指定状況	拠点都市		

【役職】

市長

平岡（ヒラオカ）　政典（マサノリ）
（S22.5.1生）
任期：R4.5.9　3回

昭和45年立教大学経済学部卒業。昭和58年から平成9年3月まで市議会議員。同年4月から平成21年12月まで善通寺市助役・副市長。平成22年5月に善通寺市長に就任。

副市長

杉峯（スギミネ）　文昭（フミアキ）
（S24.10.14生）
任期：R4.6.23　3回

議長

林野（ハヤシノ）　忠弘（タダヒロ）
（S16.9.7生）
任期：R5.4.29　5回

副議長

安井（ヤスイ）　一博（カズヒロ）
任期：R5.4.29　2回

教育長

森（モリ）　正司（マサシ）
任期：R4.3.31　5回

【議会】

条例定数	16
現議員数	16
任期満了日	R5.4.29

常任委員会	特別委員会
総務、建設経済、教育民生	公共施設整備等調査、新型コロナウイルス感染症対策

会派構成

善政会・9人、21クラブ・2人、日本共産党善通寺議員会・1人、志政会・1人、市民を守る会・1人、市民クラブ・1人、公明党議員会・1人

【面積】

（km²、%）

総面積	田	畑	宅地	山林	宅地化率
39.93	10.31	2.38	6.08	7.89	22.2

【有権者数】

（人）

男	女	計
13,118	13,286	26,404

【人口】

（人、%、世帯）

区分	人口	15歳未満	15～64歳	65歳以上	世帯数
H22国調	33,817	13.0	61.5	25.5	12,987
H27国調	32,927	12.9	58.2	29.0	12,977
R2国調	31,631	12.2	57.0	30.7	13,145
R3.1.1住基	31,495	12.4	56.2	31.4	15,021

【産業】

（人、%）

区分	就業人口	構成比
第1次	924	6.2
第2次	3,541	23.7
第3次	10,482	70.1

【人口動態】

（人/km²、%）

区分	人口密度	人口増減率	高齢化率	昼夜間人口比率
H22国調	848.0	▲ 4.7	25.5	99.9
H27国調	824.6	▲ 2.6	29.0	100.6
R2国調	792.2	▲ 3.9	30.7	－

【公共施設数】

（箇所）

教育	幼稚園	8	医療	病院	0
	認定こども園	0		診療所	0
	小学校	8	福祉	保育所	3
	中学校	2		児童館	1
	高等学校	0		介護老人保健施設	0
文化	公民館	10		養護老人ホーム	0
	図書館	1		特別養護老人ホーム	0
	体育館	1		軽費老人ホーム	0

【職員数】

（人）

区分	職員数	区分	職員数
普通会計	262	一般行政	165
公営企業会計	29	消防	42
計	291	教育	55

（普通会計の内訳）

【公共施設整備状況】

（人、m）

道路	実延長	335,071
ごみ	処理人口	31,269
し尿	処理人口	3,397
上水	給水人口	－
下水	区域内人口	19,056

【平均給料】

（円）

一般行政職	320,800

【ラスパイレス指数】

一般行政職（指数）	98.7

【財政指標等】

（千円、%）

区分		R2決算	R元決算
標準財政規模		8,003,925	7,720,113
財政力指数（3年平均）		0.53	0.53
健全化判断比率	実質収支比率	8.71	9.92
	連結実質収支比率	12.80	11.72
	実質公債費比率（3年平均）	5.5	5.1
	将来負担比率	－	－
経常収支比率		93.8	93.8
基礎的財政収支		201,594	▲ 325,531
積立基金現在高	財政調整基金	1,648,531	1,526,097
	減債基金	143,739	150,544
	特定目的基金	3,820,924	3,972,918
	計	5,613,194	5,649,559
基金積立額		602,203	349,196
基金取崩額		638,568	546,922
地方債現在高		11,368,219	10,694,379

【決算収支】

（千円）

区分	R2決算	R元決算
歳入総額	19,158,633	15,558,032
歳出総額	18,334,479	14,753,978
形式収支	824,154	804,054
実質収支	697,521	766,028
単年度収支	▲ 68,507	194,151
実質単年度収支	53,927	213,272

【将来負担】

（千円）

項目	金額
地方債現在高（一般会計等）	11,368,219
公営企業債等繰入見込額	4,185,216
組合負担等見込額	94,655
退職手当負担見込額	1,938,814
その他	432,661
将来負担額計	18,019,565
充当可能財源等計	18,075,271

【歳入歳出】

（千円、%）

区分	R2決算	R元決算	R2構成比	R元構成比	増減率
地方税	3,657,102	3,665,079	19.1	23.6	▲ 0.2
地方譲与税	107,544	107,003	0.6	0.7	0.5
各種交付金	795,475	655,212	4.2	4.2	21.4
地方特例交付金等	27,622	77,672	0.1	0.5	▲ 64.4
地方交付税	3,888,027	3,800,415	20.3	24.4	2.3
交通安全対策特別交付金	5,403	5,239	0.0	0.0	3.1
国庫支出金	5,644,687	2,157,969	29.5	13.9	161.6
県支出金	908,664	920,894	4.7	5.9	▲ 1.3
地方債	1,650,600	2,137,700	8.6	13.7	▲ 22.8
うち臨時財政対策債	360,300	360,700	1.9	2.3	▲ 0.1
その他	2,473,509	2,030,849	12.9	13.1	21.8
歳入計	19,158,633	15,558,032	100.0	100.0	23.1
人件費	3,161,722	3,060,587	17.2	20.7	3.3
うち職員給	1,834,061	1,561,789	10.0	10.6	17.4
扶助費	3,098,709	3,027,940	16.9	20.5	2.3
公債費	1,028,040	1,008,115	5.6	6.8	2.0
物件費	2,002,663	1,771,167	10.9	12.0	13.1
維持補修費	191,593	178,688	1.0	1.2	7.2
補助費等	5,211,817	1,065,424	28.4	7.2	389.2
積立金	602,203	349,196	3.3	2.4	72.5
投資・出資金・貸付金	68,000	68,000	0.4	0.5	－
繰出金	1,231,487	1,743,987	6.7	11.8	▲ 29.4
普通建設事業費	1,738,245	2,437,927	9.5	16.5	▲ 28.7
うち補助事業	200,165	1,107,590	1.1	7.5	▲ 81.9
うち単独事業	1,536,954	1,317,843	8.4	8.9	16.6
災害復旧事業費	0	42,947	－	0.3	皆減
歳出計	18,334,479	14,753,978	100.0	100.0	24.3

【税収】 （千円、%）

税目		調定額	収入額	構成比	徴収率
市町民税		1,765,094	1,714,062	46.9	97.1
	個人	1,565,604	1,516,770	41.5	96.9
	法人	199,490	197,292	5.4	98.9
固定資産税		1,525,003	1,463,638	40.0	96.0
	土地	563,036	540,300	14.8	96.0
	家屋	770,568	739,452	20.2	96.0
	償却資産	186,042	178,529	4.9	96.0
	交付金	5,357	5,357	0.1	100.0
その他諸税		494,167	479,402	13.1	97.0
計		3,784,264	3,657,102	100.0	96.6

【公営企業】 （千円）

公営企業事業名	法適非適	決算規模	純損益又は実質収支
電気事業	非適	146,081	5,101
下水道事業（公共）	法適	745,375	37,361
下水道事業（農集）	非適	24,573	872

【計画、施策等】

基本構想の策定状況	
名称	第6次善通寺市総合計画
区分	計画期間
基本構想	R3～R12
基本計画	－
実施計画	－
総合戦略の策定状況	
名称	第2期善通寺市まち・ひと・しごと創生総合戦略
計画期間	R2～R6
財政運営計画の策定状況	
名称	－
計画期間	－

【今後の主要事業】 （千円）

事業名	年度	金額
（ハード事業） 市庁舎建設等整備事業 （ソフト事業） 子育て支援の充実 学校教育の充実	R2～R4	5,660,000

【今後の課題】

事業内容
関係人口の増加、公共施設の更新

【外郭団体の状況（出資割合25%以上）】 （千円、%）

法人名	出資額及び割合		主要事業
(公財)ハートスクエア善通寺	20,000	100.0	市民体育館・市民プール等の運営管理
(公財)善通寺市農地管理公社	16,000	53.3	遊休荒廃農地の解消及び利活用
㈱まんでがん	6,000	60.0	中心市街地活性化事業の企画立案及び事業施行
善通寺市土地開発公社	5,000	100.0	公共用地等の取得、管理、処分

【財産区の状況】 （km²）

財産区名	面積合計

【一部事務組合の加入状況】

一部事務組合名
まんのう町外二ヶ市町（十郷地区）山林組合、まんのう町外三ヶ市町山林組合、まんのう町外三ヶ市町（七箇地区）山林組合、香川県市町総合事務組合、中讃広域行政事務組合、香川県広域水道企業団

行政機構

■ 善通寺市行政機構図　（　）は各課直通電話　市外局番は0877

- 市長
  - 副市長
    - 総務部
      - 秘書課（63-6300）（Ⓕ63-6351）
      - 政策課（63-6303）（Ⓕ63-6351）
      - 総務課（63-6302）（Ⓕ63-6350）
      - デジタル推進室（63-6363）（Ⓕ63-6350）
      - 防災管理課（63-6338）（Ⓕ63-6350）
    - 市民生活部
      - 市民課（63-6306）（Ⓕ63-6354）
      - 税務課（63-6305）（Ⓕ63-6374）
      - 環境課（63-6307）（Ⓕ63-5788）
        - 未来クルパーク21
      - 人権課（63-6311）（Ⓕ63-6391）
        - 東原児童館
        - 善通寺隣保館（62-3224）（Ⓕ62-5154）
        - 高橋会館（73-5830）
      - 債権管理課（63-6347）（Ⓕ63-6353）
    - 保健福祉部
      - 保健課（63-6308）（Ⓕ63-6368）
      - 社会福祉課（63-6339）（Ⓕ63-6355）
      - 子ども課（63-6365）（Ⓕ63-6372）
        - 保育所
        - 子ども・家庭支援センター
      - 高齢者課（63-6331）（Ⓕ63-6394）
    - 産業振興部
      - 農林課（63-6316）（Ⓕ63-6356）
        - 「善通寺五岳の里」市民集いの丘公園（63-8753）（Ⓕ63-8750）
      - 商工観光課（63-6315）（Ⓕ63-6398）
        - 観光交流センター（64-1250）（Ⓕ64-1251）
      - 営業課（63-6367）（Ⓕ63-6398）
    - 都市整備部
      - 土木都市計画課（63-6312）（Ⓕ63-6353）
      - 建築住宅課（63-6337）（Ⓕ63-6353）
      - 下水道課（63-6317）（Ⓕ63-6359）
  - 会計管理者
    - 会計課（63-6318）（Ⓕ63-6354）
  - 消防本部
    - 消防総務課（64-0192）（Ⓕ62-0119）
    - 予防課（64-0193）（Ⓕ62-0119）
    - 消防署（64-0191）（Ⓕ62-0119）
- 教育委員会
  - 教育長
    - 事務局
      - 教育総務課（63-6326）（Ⓕ63-6357）
        - 少年育成センター
        - 幼稚園
        - 小学校
        - 中学校
        - 教育研究所
      - 生涯学習課（63-6328）（Ⓕ63-6348）
        - 郷土館（63-6329）
        - 東原教育集会所（63-2378）
        - 美術館（62-4924）
        - 旧善通寺偕行社（63-6362）（Ⓕ63-6397）
        - 地区公民館
      - 学校給食センター（62-5236）（Ⓕ62-0340）
      - 図書館（63-5188）（Ⓕ63-5189）
      - 市民会館（62-7001）（Ⓕ56-5397）
- 選挙管理委員会 ― 事務局（63-6321）
- 公平委員会 ― 事務局
- 農業委員会 ― 事務局（63-6322）
- 監査委員 ― 事務局（63-6323）
- 固定資産評価審査委員会 ― 事務局
- 議会 ― 事務局（63-6320）（Ⓕ63-6352）

支所数	0	出張所数	0	その他窓口業務等取扱所数	0

みんなで奏でる“にぎわい　やすらぎ　ときめき”の都市　～元気印のかんおんじ～

カン　オン　ジ　シ

観音寺市

市町コード	372056
市町制施行	H17.10.11
市町村類型	Ⅱ－0
市　花	ツツジ
市　木	松

所在地	※〒768－8601 観音寺市坂本町一丁目1番1号	姉妹都市・友好都市	＜姉妹都市＞ 滋賀県　草津市、北海道　真狩村、 米国　アップルトン市
TEL	0875－23－3900　（総務課）	FAX	0875－23－3920　（総務課）
URL	https://www.city.kanonji.kagawa.jp/	E-mail	soumu@city.kanonji.lg.jp
主な地域開発区域指定状況	過疎　辺地④　離島　山振　農産　特定農山村		

【役職】

市長

佐伯（サエキ）　明浩（アキヒロ）
（S35.7.29生）
任期：R7.11.19 1回

昭和58年専修大学商学部卒業。平成19年4月から令和3年10月まで香川県議会議員。同年11月観音寺市長に就任。

副市長

挽田（ヒキタ）　公孝（キミタカ）
（S32.6.16生）
任期：R4.3.31 1回

議長

詫間（タクマ）　茂（シゲル）
（S22.9.29生）
任期：R7.11.19 4回

副議長

五味（ゴミ）　伸亮（ノブアキ）
任期：R7.11.19 4回

教育長

三野（ミノ）　正（タダシ）
任期：R5.3.31 2回

【議会】

条例定数	20
現議員数	20
任期満了日	R7.11.19

常任委員会	特別委員会
総務、文教民生、建設経済、広聴広報	

会派構成

自民新政会・6人、真風会・3人、立志会・3人、令和の風・3人、公明党・2人、無所属・3人

【面積】

（km²、％）

総面積	田	畑	宅地	山林	宅地化率
117.83	23.21	8.19	12.85	22.30	18.4

【有権者数】

（人）

男	女	計
23,658	25,820	49,478

【人口】

（人、％、世帯）

区分	人口	15歳未満	15～64歳	65歳以上	世帯数
H22国調	62,690	12.9	59.2	27.9	22,476
H27国調	59,409	12.1	55.7	32.2	21,984
R2国調	57,438	11.7	54.2	34.1	22,947
R3.1.1住基	59,248	11.6	55.4	33.0	25,415

【産業】

（人、％）

区分	就業人口	構成比
第1次	2,952	10.5
第2次	9,197	32.6
第3次	16,038	56.9

【人口動態】

（人/km²、％）

区分	人口密度	人口増減率	高齢化率	昼夜間人口比率
H22国調	533.7	▲ 3.9	27.9	99.2
H27国調	504.1	▲ 5.2	32.2	100.4
R2国調	487.5	▲ 3.3	34.1	－

【公共施設数】

（箇所）

教育	幼稚園	3	医療	病院	0(1)
	認定こども園	1		診療所	1
	小学校	10	福祉	保育所	5
	中学校	5(1)		児童館	0
	高等学校	0		介護老人保健施設	0(1)
文化	公民館	18		養護老人ホーム	0
	図書館	3		特別養護老人ホーム	0
	体育館	8		軽費老人ホーム	0

【職員数】

（人）

区分	職員数	区分	職員数
普通会計	418	一般行政	331
公営企業会計	61	消防	0
計	479	教育	87

（普通会計の内訳）

【公共施設整備状況】

（人、m）

道路	実延長	580,684
ごみ	処理人口	59,118
し尿	処理人口	2,663
上水	給水人口	－
下水	区域内人口	12,190

【平均給料】

（円）

一般行政職	307,900

【ラスパイレス指数】

一般行政職（指数）	99.5

【財政指標等】

（千円、％）

区分		R2決算	R元決算
標準財政規模		16,107,595	15,709,707
財政力指数（3年平均）		0.64	0.64
健全化判断比率	実質収支比率	7.07	4.71
	連結実質収支比率	10.43	7.37
	実質公債費比率（3年平均）	9.6	9.4
	将来負担比率	54.5	61.8
経常収支比率		90.4	92.9
基礎的財政収支		2,382,679	2,635,508
積立基金現在高	財政調整基金	2,211,556	2,459,100
	減債基金	310,245	60,168
	特定目的基金	3,078,579	3,141,474
	計	5,600,380	5,660,742
基金積立額		1,583,610	1,284,085
基金取崩額		1,643,972	1,531,943
地方債現在高		34,930,751	35,904,113

【決算収支】

（千円）

区分	R2決算	R元決算
歳入総額	35,205,026	26,788,938
歳出総額	33,957,126	25,969,769
形式収支	1,247,900	819,169
実質収支	1,138,898	741,088
単年度収支	397,810	▲ 261,577
実質単年度収支	▲ 299,734	▲ 958,630

【将来負担】

（千円）

項目	金額
地方債現在高（一般会計等）	34,930,751
公営企業債等繰入見込額	5,819,500
組合負担等見込額	2,419,397
退職手当負担見込額	2,704,383
その他	7,065
将来負担額計	45,881,096
充当可能財源等計	38,529,567

【歳入歳出】

（千円、％）

区分	R2決算	R元決算	R2構成比	R元構成比	増減率
地方税	9,024,639	8,954,034	25.6	33.4	0.8
地方譲与税	208,738	207,682	0.6	0.8	0.5
各種交付金	1,569,536	1,215,989	4.5	4.5	29.1
地方特例交付金等	55,375	158,668	0.2	0.6	▲ 65.1
地方交付税	5,775,075	5,450,766	16.4	20.3	5.9
交通安全対策特別交付金	7,249	7,281	0.0	0.0	▲ 0.4
国庫支出金	10,236,902	3,157,761	29.1	11.8	224.2
県支出金	1,902,637	1,822,714	5.4	6.8	4.4
地方債	2,304,970	1,530,900	6.5	5.7	50.6
うち臨時財政対策債	775,800	739,100	2.2	2.8	5.0
その他	4,119,905	4,283,143	11.7	16.0	▲ 3.8
歳入計	35,205,026	26,788,938	100.0	100.0	31.4
人件費	4,388,959	3,515,345	12.9	13.5	24.9
うち職員給	2,987,338	2,261,982	8.8	8.7	32.1
扶助費	4,599,784	4,908,316	13.5	18.9	▲ 6.3
公債費	3,440,008	3,347,506	10.1	12.9	2.8
物件費	4,076,640	4,332,484	12.0	16.7	▲ 5.9
維持補修費	215,251	220,001	0.6	0.8	▲ 2.2
補助費等	9,833,426	2,783,453	29.0	10.7	253.3
積立金	1,133,610	684,085	3.3	2.6	65.7
投資・出資金・貸付金	359,092	280,500	1.1	1.1	28.0
繰出金	2,785,533	3,212,905	8.2	12.4	▲ 13.3
普通建設事業費	3,113,989	2,665,860	9.2	10.3	16.8
うち補助事業	1,224,132	1,262,312	3.6	4.9	▲ 3.0
うち単独事業	1,710,319	1,230,443	5.0	4.7	39.0
災害復旧事業費	10,834	19,314	0.0	0.1	▲ 43.9
歳出計	33,957,126	25,969,769	100.0	100.0	30.8

【税収】 （千円、％）

税目		調定額	収入額	構成比	徴収率
市町民税		4,087,423	3,970,594	44.0	97.1
	個人	2,896,761	2,784,122	30.9	96.1
	法人	1,190,662	1,186,472	13.1	99.6
固定資産税		4,429,889	4,132,376	45.8	93.3
	土地	1,156,012	1,078,259	11.9	93.3
	家屋	2,211,995	2,063,216	22.9	93.3
	償却資産	1,055,311	984,330	10.9	93.3
	交付金	6,571	6,571	0.1	100.0
その他諸税		957,536	921,669	10.2	96.3
計		9,474,848	9,024,639	100.0	95.2

【公営企業】 （千円）

公営企業事業名	法適非適	決算規模	純損益又は実質収支
交通事業（船舶運航）	非適	127,050	10,139
下水道事業（公共）	法適	1,810,893	▲ 61,006
下水道事業（農集）	法適	42,993	▲ 292

【計画、施策等】

基本構想の策定状況	
名称	第2次観音寺市総合振興計画
区分	計画期間
基本構想	H30 ～ R9
基本計画	H30 ～ R4（前期）
実施計画	3か年計画で毎年度見直し
総合戦略の策定状況	
名称	第2期観音寺市まち・ひと・しごと創生総合戦略
計画期間	R2 ～ R6
財政運営計画の策定状況	
名称	－
計画期間	－

【今後の主要事業】 （千円）

事業名	年度	金額
（ハード事業）		
豊浜小学校改築事業	H30 ～ R4	
スマートインターチェンジ整備事業	H29 ～ R7	
豊浜認定こども園建設事業	R2 ～ R6	
地方創生道整備交付金事業	R2 ～ R6	
（ソフト事業）		
子ども医療費助成事業	H22 ～	
地域防災推進事業	H21 ～	

【今後の課題】

事業内容
新学校給食センター建設事業、第2運動公園整備事業

【外郭団体の状況（出資割合25％以上）】 （千円、％）

法人名	出資額及び割合		主要事業
観音寺市土地開発公社	5,000	100.0	公共用地等の取得、管理、処分

【財産区の状況】 （km²）

財産区名	面積合計
粟井	1.05

【一部事務組合の加入状況】

一部事務組合名
三豊総合病院企業団、香川県三豊市観音寺市学校組合、香川県市町総合事務組合、三観広域行政組合、香川県広域水道企業団

行政機構

■ 観音寺市行政機構図 （ ）は各課直通電話 市外局番は0875 ※令和4年1月1日現在

- 市長
  - 副市長
    - 政策部
      - 企画課（23-3917）（Ⓕ23-3920）
        - デジタル行政推進室
        - 男女共同参画推進室
      - ふるさと活力創生課（23-7803）（Ⓕ23-3920）
        - 地方創生推進室
      - 秘書課（23-3915）（Ⓕ23-3920）
    - 総務部
      - 総務課（23-3900）（Ⓕ23-3920）
        - 資産経営室
      - 税務課（23-3922）（Ⓕ25-5900）
      - 危機管理課（23-3940）（Ⓕ23-3920）
    - 市民部
      - 地域支援課（23-3949）（Ⓕ23-3954）
      - 市民課（23-3924）（Ⓕ23-3959）
        - 燧望苑（斎場）（67-5650）（Ⓕ67-5652）
      - 生活環境課（25-2698）（Ⓕ25-2867）
      - 人権課（23-3928）（Ⓕ23-3954）
        - 人権教育室（23-3928）
      - 大野原支所（54-5700）（Ⓕ54-5029）
      - 豊浜支所（52-1200）（Ⓕ52-3113）
      - 伊吹支所（29-2111）（Ⓕ29-2666）
    - 健康福祉部
      - 社会福祉課（23-3930）（Ⓕ23-3993）
      - 高齢介護課（23-3968）（Ⓕ23-3993）
        - 地域包括支援センター（25-7791）（Ⓕ24-8891）
      - 子育て支援課（23-3962）（Ⓕ23-3993）
        - 子育て支援センター（23-6101）
      - こども未来課（23-3903）（Ⓕ23-3993）
      - 健康増進課（23-3964）（Ⓕ25-5900）
        - 新型コロナウイルスワクチン接種推進室（23-3927）
    - 経済部
      - 農林水産課（23-3931）（Ⓕ23-3956）
      - 地籍調査課（23-3991）（Ⓕ23-1561）
      - 商工観光課（23-3933）（Ⓕ23-3956）
    - 建設部
      - 建設課（23-3935）（Ⓕ23-3967）
        - スマートインターチェンジ整備室
      - 都市整備課（23-3918）（Ⓕ23-3967）
      - 下水道課（25-6890）（Ⓕ23-3967）
        - 下水浄化センター（25-6615）（Ⓕ25-2479）
        - 衛生センター（23-1438）（Ⓕ23-1439）
  - 会計管理者 － 会計課（23-3923）
  - 教育委員会
    - 教育長
    - 教育部
      - 教育総務課（23-3937）（Ⓕ23-3925）
        - 学校等再編対策室
        - 少年育成センター（25-4251）（Ⓕ25-4285）
      - 学校教育課（23-3938）（Ⓕ23-3925）
        - 教育センター（54-9003）（Ⓕ54-9003）
      - 文化振興課（23-3943）（Ⓕ23-3956）
        - 公民館（23-3944）（Ⓕ23-3936）
        - 図書館（23-3960）（Ⓕ23-3961）
      - 市民スポーツ課（23-3941）（Ⓕ23-3956）
      - 学校給食課（57-6660）（Ⓕ57-6661）
  - 市議会 － 事務局（23-3913）（Ⓕ23-3914）
  - 選挙管理委員会 － 事務局（23-3945）（Ⓕ23-3946）
  - 監査委員 － 事務局（23-3947）（Ⓕ23-3920）
  - 農業委員会 － 事務局（23-3948）（Ⓕ23-3956）
  - 固定資産評価審査委員会 － 事務局（総務課内）
  - 公平委員会 － 事務局（総務課内）

支所数	3	出張所数	0	その他窓口業務等取扱所数	0

自然豊かで人いきいき　笑顔あふれて快適に　みんなで暮らす　ふるさとさぬき

サヌキシ

さぬき市

市町コード	372064
市町制施行	H14.4.1
市町村類型	Ⅱ－2
市花	コスモス
市木	マツ

所在地	※〒769－2195 さぬき市志度5385番地8	姉妹都市・友好都市	<姉妹都市>オーストリア　アイゼンシュタット市、北海道　喜茂別町、徳島県　東みよし町 <友好都市>北海道　岩見沢市、北海道　剣淵町、秋田県　仙北市
TEL	087－894－1111　（総務課）	FAX	087－894－4440　（総務課）
URL	https://www.city.sanuki.kagawa.jp/	E-mail	somu@city.sanuki.lg.jp
主な地域開発区域指定状況	過疎　辺地①　山振　農産　特定農山村		

【役職】

市長

大山（オオヤマ）　茂樹（シゲキ）
（S25.9.20生）
任期：R4.5.11　4回

昭和50年京都大学法学部卒、同年4月香川県庁入庁。平成18年2月香川県庁退職、同年4月さぬき市長選挙で初当選、同年5月さぬき市長に就任。

副市長

中村（ナカムラ）　修（オサム）
（S30.7.20生）
任期：R6.5.31　1回

議長

松原（マツバラ）　壮典（タケノリ）
（S24.6.9生）
任期：R5.5.31　6回

副議長

多田（タダ）　一明（カズアキ）
任期：R5.5.31　5回

教育長

安藤（アンドウ）　正倫（マサノリ）
任期：R4.5.21　4回

【議会】

条例定数	20
現議員数	20
任期満了日	R5.5.31

常任委員会	特別委員会
総務、建設経済、教育民生	大串施設整備

会派構成

同志会・9人、公明党議員会・2人、リベラルさぬき・2人、無所属・7人

【面積】

（km²、%）

総面積	田	畑	宅地	山林	宅地化率
158.63	23.94	6.34	11.41	55.28	11.2

【有権者数】

（人）

男	女	計
19,395	21,251	40,646

【人口】

（人、%、世帯）

区分	人口	15歳未満	15～64歳	65歳以上	世帯数
H22国調	53,000	12.0	58.8	29.2	19,698
H27国調	50,272	10.8	55.1	34.1	19,752
R2国調	47,003	9.7	53.0	37.3	19,445
R3.1.1住基	47,310	9.7	53.3	37.0	20,803

【産業】

（人、%）

区分	就業人口	構成比
第1次	1,817	7.9
第2次	6,274	27.4
第3次	14,819	64.7

【人口動態】

（人/km²、%）

区分	人口密度	人口増減率	高齢化率	昼夜間人口比率
H22国調	333.5	▲ 4.9	29.2	93.7
H27国調	316.9	▲ 5.1	34.1	94.9
R2国調	296.3	▲ 6.5	37.3	－

【公共施設数】

（箇所）

教育	幼稚園	6	医療	病院	1
	認定こども園	1		診療所	2
	小学校	7	福祉	保育所	4
	中学校	3		児童館	5
	高等学校	0		介護老人保健施設	0
文化	公民館	13		養護老人ホーム	0(1)
	図書館	1		特別養護老人ホーム	0(1)
	体育館	7		軽費老人ホーム	1

【職員数】

（人）

区分	職員数	区分	職員数
普通会計	351	普通会計の内訳 一般行政	281
公営企業会計	346	消防	0
計	697	教育	70

【公共施設整備状況】

（人、m）

道路	実延長	696,410
ごみ	処理人口	47,048
し尿	処理人口	2,041
上水	給水人口	－
下水	区域内人口	24,740

【平均給料】

（円）

一般行政職	330,100

【ラスパイレス指数】

一般行政職（指数）	99.9

【財政指標等】

（千円、%）

区分		R2決算	R元決算
標準財政規模		15,501,853	15,074,263
財政力指数（3年平均）		0.40	0.41
健全化判断比率	実質収支比率	5.63	6.42
	連結実質収支比率	14.54	14.94
	実質公債費比率（3年平均）	13.2	13.7
	将来負担比率	－	－
経常収支比率		92.6	96.5
基礎的財政収支		2,624,331	2,878,458
積立基金現在高	財政調整基金	6,474,829	7,031,418
	減債基金	34,904	34,788
	特定目的基金	10,432,053	9,377,605
	計	16,941,786	16,443,811
基金積立額		1,984,288	862,000
基金取崩額		1,491,898	969,989
地方債現在高		22,922,671	24,468,342

【決算収支】

（千円）

区分	R2決算	R元決算
歳入総額	32,756,277	25,004,830
歳出総額	31,781,618	23,932,500
形式収支	974,659	1,072,330
実質収支	873,793	968,923
単年度収支	▲ 95,130	96,642
実質単年度収支	▲ 651,962	▲ 174,675

【将来負担】

（千円）

項目	金額
地方債現在高（一般会計等）	22,922,671
公営企業債等繰入見込額	9,258,810
組合負担等見込額	515,026
退職手当負担見込額	1,851,828
その他	503,467
将来負担額計	35,051,802
充当可能財源等計	42,136,789

【歳入歳出】

（千円、%）

区分	R2決算	R元決算	R2構成比	R元構成比	増減率
地方税	5,297,706	5,534,926	16.2	22.1	▲ 4.3
地方譲与税	231,181	226,576	0.7	0.9	2.0
各種交付金	1,235,696	1,002,191	3.8	4.0	23.3
地方特例交付金等	42,910	114,596	0.1	0.5	▲ 62.6
地方交付税	8,781,100	8,721,478	26.8	34.9	0.7
交通安全対策特別交付金	7,684	7,676	0.0	0.0	0.1
国庫支出金	8,354,320	2,102,756	25.5	8.4	297.3
県支出金	1,564,283	1,420,432	4.8	5.7	10.1
地方債	1,916,182	1,767,960	5.8	7.1	8.4
うち臨時財政対策債	598,046	631,660	1.8	2.5	▲ 5.3
その他	5,325,215	4,106,239	16.3	16.4	29.7
歳入計	32,756,277	25,004,830	100.0	100.0	31.0
人件費	3,756,594	3,354,764	11.8	14.0	12.0
うち職員給	2,088,376	2,079,514	6.6	8.7	0.4
扶助費	3,769,464	3,648,830	11.9	15.2	3.3
公債費	3,566,097	3,574,337	11.2	14.9	▲ 0.2
物件費	2,961,722	2,968,917	9.3	12.4	▲ 0.2
維持補修費	113,430	132,061	0.4	0.6	▲ 14.1
補助費等	9,087,217	3,134,708	28.6	13.1	189.9
積立金	1,984,288	862,000	6.2	3.6	130.2
投資・出資金・貸付金	1,653,640	682,586	5.2	2.9	142.3
繰出金	2,349,804	3,716,999	7.4	15.5	▲ 36.8
普通建設事業費	2,539,362	1,833,184	8.0	7.7	38.5
うち補助事業	690,881	209,887	2.2	0.9	229.2
うち単独事業	1,746,195	1,518,833	5.5	6.3	15.0
災害復旧事業費	0	24,114	－	0.1	皆減
歳出計	31,781,618	23,932,500	100.0	100.0	32.8

【税収】 （千円、％）

税目		調定額	収入額	構成比	徴収率
市町民税		2,392,949	2,345,088	44.3	98.0
	個人	2,034,148	1,990,640	37.6	97.9
	法人	358,801	354,448	6.7	98.8
固定資産税		2,571,609	2,482,836	46.9	96.5
	土地	723,322	698,198	13.2	96.5
	家屋	1,351,118	1,304,187	24.6	96.5
	償却資産	481,304	464,586	8.8	96.5
	交付金	15,865	15,865	0.3	100.0
その他諸税		479,760	469,782	8.9	97.9
計		5,444,318	5,297,706	100.0	97.3

【公営企業】 （千円）

公営企業事業名	法適非適	決算規模	純損益又は実質収支
病院事業	法適	5,179,904	27,359
下水道事業（公共）	法適	1,325,465	19,553
下水道事業（特環）	法適	415,414	1,447
下水道事業（農集）	法適	138,893	2,563
下水道事業（漁集）	法適	49,217	2,098
観光事業（休養宿泊）	非適	5,398	94

【計画、施策等】

基本構想の策定状況	
名称	第2次さぬき市総合計画基本構想
区分	計画期間
基本構想	H27 ～ R8
基本計画	R元～ R4
実施計画	R元～ R4
総合戦略の策定状況	
名称	第2期さぬき市まち・ひと・しごと創生総合戦略
計画期間	R2 ～ R6
財政運営計画の策定状況	
名称	さぬき市財政健全化策
計画期間	H30 ～ R4

【今後の主要事業】 （千円）

事業名	年度	金額
（ハード事業）		
防災行政無線整備事業	R2 ～	
小学校改築事業	R2 ～	
公民館整備事業	R2 ～	
（ソフト事業）		
住宅リフォーム支援事業	H24 ～	
子ども医療費給付事業	H26 ～	
定住促進事業	H23 ～	
特定不妊治療費助成事業	H28 ～	

【今後の課題】

事業内容
人口減少対策、子育て環境の充実、福祉の充実、安心安全のまちづくり

【外郭団体の状況（出資割合25％以上）】 （千円、％）

法人名	出資額及び割合		主要事業
㈱香川県東部流通センター	15,500	37.5	地方卸売市場への業務指導、市場等への建物賃貸借等
㈱さぬき市SA公社	50,000	51.0	高速道路サービス、温泉宿泊施設の経営及びさぬきワイナリー、土産物店の経営
(公財)エレキテル尾崎財団	100,000	100.0	発明工夫思想の啓発及び県内工業高校への研究助成等
(公財)さぬき市文化振興財団	20,000	100.0	志度音楽ホールの管理運営
(公財)志度町体育振興会	10,000	50.0	スポーツの振興、体育施設の管理
さぬき市土地開発公社	5,000	100.0	公共用地等の取得、管理、処分

【財産区の状況】 （km²）

財産区名	面積合計

【一部事務組合の加入状況】

一部事務組合名
香川県市町総合事務組合、大川広域行政組合、さぬき市・三木町山林組合、東かがわ市外一市一町組合、香川県東部清掃施設組合、三木・長尾葬斎組合、香川県広域水道企業団

行政機構

■ さぬき市行政機構図　（　）は各課直通電話　　※令和4年4月1日現在

- 市長
  - 副市長
    - 審議監
      - 総務部
        - 総務課 (087-894-1111)(Ⓕ087-894-4440)
        - 危機管理課 (087-894-1115)(Ⓕ087-894-4440)
        - 秘書広報課 (087-894-6372)(Ⓕ087-894-4440) (0879-43-2514)(Ⓕ0879-43-2515)
        - 政策課 (087-894-1112)(Ⓕ087-894-4440)
        - 財産活用課 (087-894-8677)(Ⓕ087-894-6200)
      - 市民部
        - 生活環境課 (087-894-1119)(Ⓕ087-894-3000)
        - 市民課 (087-894-9218)(Ⓕ087-894-3000)
        - 税務課 (087-894-1118)(Ⓕ087-894-8448)
        - 債権管理室 (087-894-1655)(Ⓕ087-894-8448)
        - 人権推進課 (087-894-9088)(Ⓕ087-894-3000)
        - 総合支所 (0879-26-9901)(Ⓕ0879-26-9944)
      - 健康福祉部
        - 福祉総務課 (0879-26-9902)(Ⓕ0879-26-9945)
        - 障害福祉課 (0879-26-9903)(Ⓕ0879-26-9944)
        - 長寿介護課 (0879-26-9904)(Ⓕ0879-26-9948) (0879-26-9931)
        - 子育て支援課 (0879-26-9905)(Ⓕ0879-26-9946)
        - 幼保こども園課 (0879-26-9906)(Ⓕ0879-26-9946)
        - 国保・健康課 (0879-26-9907)(Ⓕ0879-26-9947) (0879-26-9908)
      - 建設経済部
        - 都市整備課 (087-894-1113)(Ⓕ087-894-3444)
        - 下水道課 (087-894-1611)(Ⓕ087-894-1612)
        - 農林水産課 (087-894-1116)(Ⓕ087-894-9666)
        - 商工観光課 (087-894-1114)(Ⓕ087-894-3444)
    - プロジェクト推進室 (087-894-6110)(Ⓕ087-894-4440)
    - 津田診療所 (0879-23-7122)(Ⓕ0879-42-1055)
  - 会計管理者 — 会計課 (087-894-9216)(Ⓕ087-894-1389)
- 病院事業管理者 — 市民病院
  - 診療部 (0879-43-2521)
  - 医療技術部 (0879-43-2521)
  - 看護部 (0879-43-2521)
  - 地域医療部 (0879-43-2521)
  - 医療安全管理センター (0879-43-2521)
  - 治験管理センター (0879-43-2521)
  - 経営管理局
    - 総務企画課 (0879-43-2522)(Ⓕ0879-43-6469)
    - 患者サービス課 (0879-43-2523)(Ⓕ0879-43-1530)
- 議会 — 事務局 (087-894-1120)(Ⓕ087-894-8558)
- 教育委員会 — 教育長 — 教育事務局
  - 教育総務課 (0879-26-9970)(Ⓕ0879-26-9971)
  - 学校教育課 (0879-26-9972)(Ⓕ0879-26-9973)
  - 生涯学習課 (0879-26-9974)(Ⓕ0879-26-9975)
- 選挙管理委員会 — 事務局 (087-894-1111)(Ⓕ087-894-4440)
- 監査委員 — 事務局 (087-894-9217)(Ⓕ087-894-8558)
- 農業委員会 — 事務局 (087-894-9212)(Ⓕ087-894-9666)
- 固定資産評価審査委員会 — 事務局 (087-894-1111)(Ⓕ087-894-4440)

■は福祉事務所所属

支所数	1	出張所数	8	その他窓口業務等取扱所数	0

みんなでつくる　愛着を持って　いつまでも住み続けたい　自慢のまち

ヒガシ　カ　ガ　ワ　シ

東かがわ市

市町コード	372072
市町制施行	H15.4.1
市町村類型	Ⅰ－0
市花	コスモス
市木	桜

所在地	※〒769－2792 東かがわ市湊1847番地1	姉妹都市・友好都市	
TEL	0879－26－1214　（総務課）	FAX	0879－26－1332　（総務課）
URL	https://www.higashikagawa.jp/	E-mail	webmaster@city.higashikagawa.kagawa.jp
主な地域開発区域指定状況	過疎　辺地②　山振　農産　特定農山村		

【役職】

市長

ウエムラ　イチロウ
上村　一郎
（S55.6.10生）
任期：R5.4.26 1回

平成19年中央大学法学部卒。平成31年4月、東かがわ市長選挙に初当選。

副市長

マツモト　ヨシヒロ
松本　吉弘
（S30.9.25生）
任期：R5.6.30 1回

議長

イノウエ　ヒロシ
井上　弘志
（S22.1.4生）
任期：R5.4.25 5回

副議長

ナカガワ　トシオ
中川　利雄
任期：R5.4.25 4回

教育長

タケダ　トモハル
竹田　具治
任期：R6.6.30 4回

【議会】

条例定数	18
現議員数	18
任期満了日	R5.4.25

常任委員会	特別委員会
総務、建設経済、民生文教	予算審査、議会広報広聴

会派構成

同志会・4人、令和会・4人、市民の会・4人、友志会・2人、公明党議員会・2人、無所属・2人

【面積】

（km²、%）

総面積	田	畑	宅地	山林	宅地化率
152.86	15.27	3.44	7.90	40.70	11.3

【有権者数】

（人）

男	女	計
12,206	13,656	25,862

【人口】

（人、%、世帯）

区分	人口	15歳未満	15～64歳	65歳以上	世帯数
H22国調	33,625	10.7	55.4	34.0	12,754
H27国調	31,031	9.6	50.8	39.5	12,441
R2国調	28,279	8.8	48.5	42.8	11,931
R3.1.1住基	29,628	8.3	49.4	42.3	13,790

【産業】

（人、%）

区分	就業人口	構成比
第1次	1,277	8.9
第2次	5,263	36.7
第3次	7,820	54.4

【人口動態】

（人/km²、%）

区分	人口密度	人口増減率	高齢化率	昼夜間人口比率
H22国調	219.3	▲ 6.4	34.0	95.2
H27国調	203.0	▲ 7.7	39.5	97.0
R2国調	185.0	▲ 8.9	42.8	－

【公共施設数】

（箇所）

教育	幼稚園	1	医療	病院	0
	認定こども園	3		診療所	0
	小学校	3	福祉	保育所	0
	中学校	3		児童館	1
	高等学校	0		介護老人保健施設	0
文化	公民館	4		養護老人ホーム	0(1)
	図書館	1		特別養護老人ホーム	0(1)
	体育館	4		軽費老人ホーム	0

【職員数】

（人）

区分	職員数		区分	職員数
普通会計	265	普通会計の内訳	一般行政	233
公営企業会計	33		消防	0
計	298		教育	32

【公共施設整備状況】

（人、m）

道路	実延長	312,663
ごみ	処理人口	29,528
し尿	処理人口	1,739
上水	給水人口	－
下水	区域内人口	7,605

【平均給料】

（円）

一般行政職	323,200

【ラスパイレス指数】

一般行政職（指数）	97.5

【財政指標等】

（千円、%）

区分		R2決算	R元決算
標準財政規模		10,251,459	9,780,650
財政力指数（3年平均）		0.38	0.39
健全化判断比率	実質収支比率	8.94	7.74
	連結実質収支比率	11.00	10.02
	実質公債費比率（3年平均）	2.7	2.1
	将来負担比率	－	－
経常収支比率		92.0	92.6
基礎的財政収支		1,503,562	▲ 1,806,466
積立基金現在高	財政調整基金	5,503,052	5,266,877
	減債基金	1,438,177	1,439,894
	特定目的基金	3,252,191	2,521,575
	計	10,193,420	9,228,346
基金積立額		2,199,288	1,311,474
基金取崩額		1,234,214	597,744
地方債現在高		18,853,926	19,303,255

【決算収支】

（千円）

区分	R2決算	R元決算
歳入総額	22,911,562	20,877,102
歳出総額	21,903,620	20,030,712
形式収支	1,007,942	846,390
実質収支	917,315	757,511
単年度収支	159,804	▲ 240,498
実質単年度収支	998,985	265,665

【将来負担】

（千円）

項目	金額
地方債現在高（一般会計等）	18,853,926
公営企業債等繰入見込額	3,068,429
組合負担等見込額	287,749
退職手当負担見込額	2,114,527
その他	0
将来負担額計	24,324,631
充当可能財源等計	31,148,935

【歳入歳出】

（千円、%）

区分	R2決算	R元決算	R2構成比	R元構成比	増減率
地方税	3,378,917	3,353,158	14.7	16.1	0.8
地方譲与税	120,169	117,226	0.5	0.6	2.5
各種交付金	740,019	605,653	3.2	2.9	22.2
地方特例交付金等	20,864	63,922	0.1	0.3	▲ 67.4
地方交付税	6,304,641	6,057,312	27.5	29.0	4.1
交通安全対策特別交付金	3,536	3,445	0.0	0.0	2.6
国庫支出金	5,112,997	1,937,713	22.3	9.3	163.9
県支出金	961,717	894,613	4.2	4.3	7.5
地方債	2,262,700	4,563,700	9.9	21.9	▲ 50.4
うち臨時財政対策債	300,000	300,000	1.3	1.4	－
その他	4,006,002	3,280,360	17.5	15.7	22.1
歳入計	22,911,562	20,877,102	100.0	100.0	9.7
人件費	2,546,246	2,347,369	11.6	11.7	8.5
うち職員給	1,607,077	1,493,988	7.3	7.5	7.6
扶助費	1,929,881	1,892,960	8.8	9.5	2.0
公債費	2,759,251	1,911,811	12.6	9.5	44.3
物件費	2,620,859	2,664,049	12.0	13.3	▲ 1.6
維持補修費	158,883	237,100	0.7	1.2	▲ 33.0
補助費等	5,706,741	2,347,527	26.1	11.7	143.1
積立金	2,199,288	1,311,474	10.0	6.5	67.7
投資・出資金・貸付金	205,903	194,739	0.9	1.0	5.7
繰出金	1,745,340	1,685,425	8.0	8.4	3.6
普通建設事業費	2,031,228	5,438,258	9.3	27.1	▲ 62.6
うち補助事業	200,380	1,489,565	0.9	7.4	▲ 86.5
うち単独事業	1,679,769	3,816,810	7.7	19.1	▲ 56.0
災害復旧事業費	0	0	－	－	－
歳出計	21,903,620	20,030,712	100.0	100.0	9.4

【税収】 （千円、％）

税目		調定額	収入額	構成比	徴収率
市町民税		1,469,849	1,425,997	42.2	97.0
	個人	1,201,400	1,163,213	34.4	96.8
	法人	268,449	262,784	7.8	97.9
固定資産税		1,748,557	1,672,528	49.5	95.7
	土地	551,477	527,453	15.6	95.6
	家屋	824,191	788,288	23.3	95.6
	償却資産	370,172	354,070	10.5	95.7
	交付金	2,717	2,717	0.1	100.0
その他諸税		291,195	280,392	8.3	96.3
計		3,509,601	3,378,917	100.0	96.3

【公営企業】 （千円）

公営企業事業名	法適非適	決算規模	純損益又は実質収支
下水道事業（公共）	法適	450,430	0
下水道事業（特環）	法適	77,947	0
下水道事業（農集）	法適	308,025	0

【計画、施策等】

基本構想の策定状況	
名称	東かがわ市基本構想
区分	計画期間
基本構想	H26 ～ R5
基本計画	－
実施計画	－
総合戦略の策定状況	
名称	第2期東かがわ市まち・ひと・しごと創生総合戦略
計画期間	R2 ～ R6
財政運営計画の策定状況	
名称	－
計画期間	－

【今後の主要事業】 （千円）

事業名	年度	金額
（ハード事業）		
温水プール整備事業	R2 ～	
防災物資拠点施設整備事業	R3 ～	
（ソフト事業）		
移住・定住促進事業	H23 ～	
英語教育等推進事業	H28 ～	
育児休業取得促進事業	R3 ～	
企業立地促進事業（現制度）	H30 ～	

【今後の課題】

事業内容
デジタル化の推進、子育て支援対策、人口減少対策（移住・定住）、関係人口の増加、地域公共交通手段の確保、温浴施設の最適化

【外郭団体の状況（出資割合25％以上）】 （千円、％）

法人名	出資額及び割合		主要事業
(一財)東かがわ市スポーツ財団	20,000	100.0	東かがわ市から委託を受けた施設及び事業の管理運営、その他スポーツの振興
㈱ソルトレイクひけた	7,000	70.0	釣場経営、飲食、物販店経営
東かがわ市土地開発公社	5,000	100.0	公共用地等の取得、管理、処分

【財産区の状況】 （km²）

財産区名	面積合計

【一部事務組合の加入状況】

一部事務組合名
香川県市町総合事務組合、大川広域行政組合、東かがわ市外一市一町組合、香川県東部清掃施設組合、香川県広域水道企業団

行政機構

■ 東かがわ市行政機構図　（　）は各課直通電話　市外局番は0879　※令和4年4月1日現在

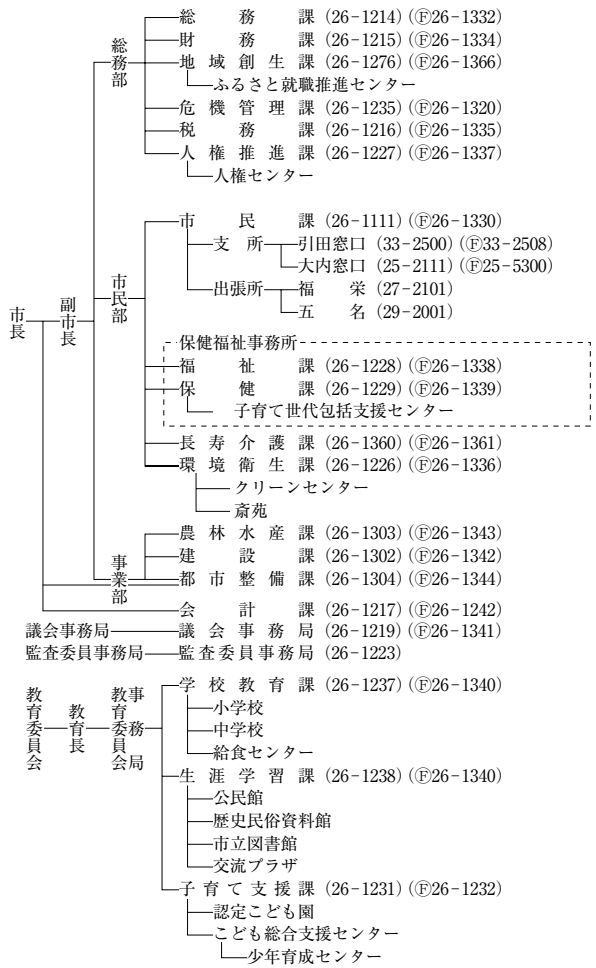

選挙管理委員会（総務課）
農業委員会（農林水産課）
固定資産評価審査委員会（総務課）

支所数	2	出張所数	2	その他窓口業務等取扱所数	0

One MITOYO ～心つながる豊かさ実感都市～

三豊市（ミトヨシ）

市町コード	372081
市町制施行	H18.1.1
市町村類型	Ⅱ－0
市花	マーガレット
市木	桜

所在地	※〒767－8585 三豊市高瀬町下勝間2373番地1	姉妹都市・友好都市	＜友好都市＞徳島県　美波町、北海道　洞爺湖町、韓国　陜川郡、中国　三原県、米国　ワウパカ市
TEL	0875－73－3000　（総務課）	FAX	0875－73－3022　（総務課）
URL	https://www.city.mitoyo.lg.jp/	E-mail	soumu@city.mitoyo.lg.jp　（総務課）
主な地域開発区域指定状況	過疎　辺地⑤　離島　農産　特定農山村		

【役職】

※令和4年2月22日現在

市長

山下（ヤマシタ）　昭史（アキシ）
（S41.9.2生）
任期：R8.1.29　2回

平成2年國學院大學経済学部卒。平成23年4月から平成29年11月まで香川県議会議員。平成29年12月三豊市長に就任。

副市長

綾（アヤ）　章臣（アキオミ）
（S34.10.24生）
任期：R7.5.27　1回

議長

浜口（ハマグチ）　恭行（ヤスユキ）
（S44.10.18生）
任期：R8.2.11　4回

副議長

石井（イシイ）　勢三（セイゾウ）
任期：R8.2.11　3回

教育長

長尾（ナガオ）　卓也（タクヤ）
任期：R6.3.31　1回

【議会】※令和4年2月22日現在

条例定数	22
現議員数	22
任期満了日	R8.2.11

常任委員会	特別委員会
総務、市民建設、教育民生	議会広報

会派構成

清風会・8人、自民新政会・2人、立憲(CDP)・2人、公明党・2人、桜の木・2人、志政会・2人、自民創生会・2人、無所属・2人

【面積】

（km²、％）

総面積	田	畑	宅地	山林	宅地化率
222.70	35.60	36.89	17.78	60.56	11.0

【有権者数】

（人）

男	女	計
25,787	28,092	53,879

【人口】

（人、％、世帯）

区分	人口	15歳未満	15～64歳	65歳以上	世帯数
H22国調	68,512	12.2	57.7	30.1	22,871
H27国調	65,524	11.9	53.8	34.3	22,761
R2国調	61,857	11.3	52.2	36.6	23,083
R3.1.1住基	64,293	11.0	53.3	35.7	26,286

【産業】

（人、％）

区分	就業人口	構成比
第1次	3,756	12.0
第2次	10,089	32.4
第3次	17,317	55.6

【人口動態】

（人/km²、％）

区分	人口密度	人口増減率	高齢化率	昼夜間人口比率
H22国調	307.7	▲ 3.7	30.1	92.7
H27国調	294.2	▲ 4.4	34.3	93.4
R2国調	277.8	▲ 5.6	36.6	－

【公共施設数】

（箇所）

教育	幼稚園	13	医療	病院	2(1)
	認定こども園	2		診療所	3
	小学校	19	福祉	保育所	10
	中学校	6(1)		児童館	4
	高等学校	0		介護老人保健施設	0(1)
文化	公民館	26		養護老人ホーム	0
	図書館	6		特別養護老人ホーム	0
	体育館	10		軽費老人ホーム	0

【職員数】

（人）

区分	職員数	区分	職員数
普通会計	579	普通会計の内訳 一般行政	427
公営企業会計	158	消防	0
計	737	教育	152

【公共施設整備状況】

（人、m）

道路	実延長	1,061,238
ごみ	処理人口	64,293
し尿	処理人口	5,865
上水	給水人口	－
下水	区域内人口	9,580

【平均給料】

（円）

一般行政職	320,200

【ラスパイレス指数】

一般行政職(指数)	98.7

【財政指標等】

（千円、％）

区分		R2決算	R元決算
標準財政規模		20,691,305	20,097,037
財政力指数(3年平均)		0.45	0.46
健全化判断比率	実質収支比率	5.71	7.98
	連結実質収支比率	11.44	14.65
	実質公債費比率(3年平均)	5.9	4.7
	将来負担比率	－	－
経常収支比率		97.9	94.8
基礎的財政収支		1,875,696	2,353,172
積立基金現在高	財政調整基金	7,501,563	8,002,818
	減債基金	2,096,144	1,833,007
	特定目的基金	9,825,021	9,235,015
	計	19,422,728	19,070,840
基金積立額		2,421,864	2,039,659
基金取崩額		2,069,976	3,037,153
地方債現在高		34,696,153	34,997,843

【決算収支】

（千円）

区分	R2決算	R元決算
歳入総額	43,713,591	35,548,192
歳出総額	42,267,434	33,656,668
形式収支	1,446,157	1,891,524
実質収支	1,183,317	1,604,201
単年度収支	▲ 420,884	556,525
実質単年度収支	▲ 922,139	▲ 697,897

【将来負担】

（千円）

項目	金額
地方債現在高(一般会計等)	34,696,153
公営企業債等繰入見込額	2,091,545
組合負担等見込額	2,078,428
退職手当負担見込額	4,653,080
その他	14,635
将来負担額計	43,533,841
充当可能財源等計	47,747,841

【歳入歳出】

（千円、％）

区分	R2決算	R元決算	R2構成比	R元構成比	増減率
地方税	7,754,957	7,851,563	17.7	22.1	▲ 1.2
地方譲与税	321,750	308,638	0.7	0.9	4.2
各種交付金	1,625,470	1,322,606	3.7	3.7	22.9
地方特例交付金等	55,595	202,761	0.1	0.6	▲ 72.6
地方交付税	11,311,842	10,890,977	25.9	30.6	3.9
交通安全対策特別交付金	8,496	7,359	0.0	0.0	15.5
国庫支出金	10,741,123	2,775,378	24.6	7.8	287.0
県支出金	2,171,432	2,229,829	5.0	6.3	▲ 2.6
地方債	3,564,465	3,106,000	8.2	8.7	14.8
うち臨時財政対策債	785,800	796,400	1.8	2.2	▲ 1.3
その他	6,158,461	6,853,081	14.1	19.3	▲ 10.1
歳入計	43,713,591	35,548,192	100.0	100.0	23.0
人件費	6,347,053	4,649,059	15.0	13.8	36.5
うち職員給	4,085,593	3,135,047	9.7	9.3	30.3
扶助費	4,582,310	4,629,102	10.8	13.8	▲ 1.0
公債費	3,994,004	3,567,648	9.4	10.6	12.0
物件費	5,367,111	5,683,546	12.7	16.9	▲ 5.6
維持補修費	291,941	255,943	0.7	0.8	14.1
補助費等	11,075,103	4,072,545	26.2	12.1	171.9
積立金	2,421,864	2,039,659	5.7	6.1	18.7
投資・出資金・貸付金	205,570	37,860	0.5	0.1	443.0
繰出金	3,326,479	3,354,867	7.9	10.0	▲ 0.8
普通建設事業費	4,655,999	5,141,185	11.0	15.3	▲ 9.4
うち補助事業	1,368,867	1,438,846	3.2	4.3	▲ 4.9
うち単独事業	3,120,869	3,544,925	7.4	10.5	▲ 12.0
災害復旧事業費	0	225,254	－	0.7	皆減
歳出計	42,267,434	33,656,668	100.0	100.0	25.6

【税収】 （千円、％）

税目		調定額	収入額	構成比	徴収率
市町民税		3,415,196	3,346,696	43.2	98.0
	個人	2,810,050	2,745,209	35.4	97.7
	法人	605,146	601,487	7.8	99.4
固定資産税		3,909,606	3,771,540	48.6	96.5
	土地	1,041,105	1,004,317	13.0	96.5
	家屋	1,904,255	1,836,968	23.7	96.5
	償却資産	962,946	928,955	12.0	96.5
	交付金	1,300	1,300	0.0	100.0
その他諸税		652,352	636,721	8.2	97.6
計		7,977,154	7,754,957	100.0	97.2

【公営企業】 （千円）

公営企業事業名	法適非適	決算規模	純損益又は実質収支
病院事業	法適	2,685,988	▲ 284,608
下水道事業（農集）	非適	158,172	0
下水道事業（漁集）	非適	6,316	0
下水道事業（特生）	非適	226,657	0
港湾整備事業	非適	25,101	1,162
介護サービス事業	非適	62,604	0

【計画、施策等】

基本構想の策定状況	
名称	三豊市第2次総合計画
区分	計画期間
基本構想	R元～R10
基本計画	（前期）R元～R5 （後期）R6～R10
実施計画	3か年計画で毎年度見直し
総合戦略の策定状況	
名称	第2期三豊市まち・ひと・しごと創生総合戦略
計画期間	R2～R6
財政運営計画の策定状況	
名称	総合計画（実施計画）内に記載
計画期間	3か年計画で毎年度見直し

【今後の主要事業】 （千円）

事業名	年度	金額
（ハード事業）		
スポーツ施設整備事業	R元～	
地域子育て支援拠点の整備	R4～	
（ソフト事業）		
先端技術導入促進事業	R元～	
交通政策推進事業	R元～	
健康増進事業	R元～	
農産物の高付加価値化の促進	R元～	
母国語教育推進事業	R元～	

【今後の課題】

事業内容
公共施設再配置事業

【外郭団体の状況（出資割合25％以上）】 （千円、％）

法人名	出資額及び割合		主要事業
㈱たからだの里	6,000	60.0	道の駅等の管理運営
三豊市土地開発公社	5,000	100.0	公共用地等の取得、管理、処分

【財産区の状況】 （km²）

財産区名		面積合計
辻	大見	5.41
神田	下高瀬	
河内	桑山	
財田大野	比地大	

【一部事務組合の加入状況】

一部事務組合名
三豊総合病院企業団、香川県三豊市観音寺市学校組合、香川県市町総合事務組合、香川県中部広域競艇事業組合、三観広域行政組合、香川県広域水道企業団

行政機構

■ 三豊市行政機構図　（　）は各課直通電話　市外局番は0875　※令和4年4月1日現在

- 市長
  - 副市長
    - 総務部
      - 総務課（73－3000）（Ｆ73－3022）
        - デジタル推進室（73－3000）（Ｆ73－3022）
        - 文書館（63－1010）（Ｆ63－1006）
      - 危機管理課（73－3119）（Ｆ73－3022）
      - 秘書課（73－3001）（Ｆ73－3030）
      - 人事課（73－3002）（Ｆ73－3022）
      - 管財課（73－3003）（Ｆ73－3022）
        - 公共施設再配置推進室（73－3003）（Ｆ73－3022）
    - 政策部
      - 地域戦略課（73－3011）（Ｆ73－3022）
      - 財政経営課（73－3010）（Ｆ73－3022）
      - 産業政策課（73－3012）（Ｆ73－3022）
      - 交通政策課（73－3055）（Ｆ73－3022）
    - 市民環境部
      - 市民課（73－3005）（Ｆ73－3020）
      - 税務課（73－3006）（Ｆ73－3020）
      - 人権課（73－3008）（Ｆ73－3020）
      - 環境衛生課（73－3007）（Ｆ73－3020）
      - 山本支所（63－1000）（Ｆ63－4464）
      - 三野支所（73－3111）（Ｆ72－5107）
      - 豊中支所（62－1000）（Ｆ62－4174）
      - 詫間支所（83－3111）（Ｆ83－4701）
        - 荘内浦島出張所（84－6115）
        - 粟島出張所（84－7001）
      - 仁尾支所（82－5100）（Ｆ82－5009）
      - 財田支所（67－0100）（Ｆ67－2473）
    - 健康福祉部
      - 健康課（73－3014）（Ｆ73－3020）
        - 新型コロナワクチン接種対策室（73－3004）（Ｆ73－3020）
      - 介護保険課（73－3017）（Ｆ73－3023）
      - 保育幼稚園課（73－3036）（Ｆ73－3023）
        - 保育所（幼稚園）
      - 福祉事務所
        - 福祉課（73－3015）（Ｆ73－3023）
        - 子育て支援課（73－3016）（Ｆ73－3023）
    - 農政部
      - 農林水産課（73－3040）（Ｆ73－3047）
      - 土地改良課（73－3041）（Ｆ73－3047）
    - 建設部
      - 建設港湾課（73－3043）（Ｆ73－3047）
      - 都市整備課（73－3048）（Ｆ73－3047）
      - 建築住宅課（73－3044）（Ｆ73－3047）
    - 永康病院
      - 事務所（83－3001）（Ｆ83－6379）
        - 総務課
      - 診療部
      - 看護部
  - 会計管理者
    - 会計課（73－3019）（Ｆ73－3020）
- 教育委員会
  - 教育長
    - 教育委員会事務局
      - 教育総務課（73－3130）（Ｆ73－3140）
      - 学校教育課（73－3131）（Ｆ73－3140）
        - 教育センター
        - 小学校
        - 中学校
        - 幼稚園
      - 学校給食課（73－3134）（Ｆ73－3140）
        - 学校給食センター
      - 生涯学習課（73－3135）（Ｆ73－3140）
        - 図書館
        - 公民館等
        - 少年育成センター（62－1115）（Ｆ62－1171）
      - スポーツ振興課（73－3138）（Ｆ73－3140）
- 議会
  - 事務局（73－3009）（Ｆ73－3024）
- 選挙管理委員会
  - 事務局（総務課内）（73－3000）（Ｆ73－3022）
- 公平委員会
  - 事務局（総務課内）（73－3000）（Ｆ73－3022）
- 監査委員
  - 事務局（73－3018）（Ｆ73－3024）
- 農業委員会
  - 事務局（73－3046）（Ｆ73－3047）
- 固定資産評価審査委員会
  - 事務局（総務課内）（73－3000）（Ｆ73－3022）

支所数	6	出張所数	2	その他窓口業務等取扱所数	0

協働と連携　ともに創ろう地域ブランド

土庄町（トノ ショウ チョウ）

市町コード	373222
市町制施行	M31.2.11
市町村類型	Ⅲ－2
町花	つつじ
町木	ウバメガシ

所在地	※〒761－4192 小豆郡土庄町淵崎甲1400番地2	姉妹都市・友好都市	＜姉妹都市＞ギリシャ　ミロス島(姉妹島) ＜友好都市＞岡山県　津山市(歴史友好都市) 富山県　南砺市、長崎県　雲仙市
TEL	0879－62－7000　（総務課）	FAX	0879－62－4000　（総務課）
URL	https://www.town.tonosho.kagawa.jp/	E-mail	soumu@town.tonosho.lg.jp
主な地域開発区域指定状況	過疎　辺地⑦　離島　特定農山村		

【役職】

町長	副町長	議長
岡野（オカノ） 能之（ヨシユキ） (S46.5.19生) 任期：R8.1.21 1回 平成27年町議会議員に初当選。教育民生常任委員会委員長、総務建設常任委員会委員長を歴任し、令和3年12月に町長に初当選。令和4年1月就任。		髙橋（タカハシ） 正博（マサヒロ） (S25.1.2生) 任期：R5.5.11 2回
		副議長 木場（キバ） 隆司（タカシ） 任期：R5.5.11 2回
		教育長 下地（シモジ） 芳文（ヨシフミ） 任期：R5.3.31 2回

【議会】

条例定数	12
現議員数	12
任期満了日	R5.5.11

常任委員会	特別委員会
総務建設、教育民生	議会広報、議会活性化

会派構成

【面積】（km²、%）

総面積	田	畑	宅地	山林	宅地化率
74.38	2.84	8.49	3.24	39.20	5.8

【有権者数】（人）

男	女	計
5,488	6,224	11,712

【人口】（人、%、世帯）

区分	人口	15歳未満	15～64歳	65歳以上	世帯数
H22国調	15,123	10.5	56.2	33.3	6,297
H27国調	14,002	9.8	52.1	38.1	6,061
R2国調	12,846	9.5	47.4	43.1	5,750
R3.1.1住基	13,514	9.3	48.3	42.4	6,652

【産業】（人、%）

区分	就業人口	構成比
第1次	468	7.0
第2次	1,746	26.0
第3次	4,490	67.0

【人口動態】（人/km²、%）

区分	人口密度	人口増減率	高齢化率	昼夜間人口比率
H22国調	203.3	▲ 7.8	33.3	98.6
H27国調	188.3	▲ 7.4	38.1	99.1
R2国調	172.7	▲ 8.3	43.1	－

【公共施設数】（箇所）

教育	幼稚園	0	医療	病院	0(1)
	認定こども園	5		診療所	0(2)
	小学校	2	福祉	保育所	1
	中学校	2		児童館	4
	高等学校	0		介護老人保健施設	0
文化	公民館	8		養護老人ホーム	0(1)
	図書館	1		特別養護老人ホーム	0(1)
	体育館	9		軽費老人ホーム	0

【職員数】（人）

区分	職員数		区分	職員数
普通会計	140	普通会計の内訳	一般行政	124
公営企業会計	33		消防	0
計	173		教育	16

【公共施設整備状況】（人、m）

道路	実延長	232,316
ごみ	処理人口	13,373
し尿	処理人口	5,670
上水	給水人口	－
下水	区域内人口	329

【平均給料】（円）

一般行政職	292,000

【ラスパイレス指数】

一般行政職(指数)	93.6

【財政指標等】（千円、%）

区分		R2決算	R元決算
標準財政規模		5,059,214	4,750,015
財政力指数(3年平均)		0.36	0.37
健全化判断比率	実質収支比率	21.56	10.77
	連結実質収支比率	25.74	14.09
	実質公債費比率(3年平均)	8.0	7.6
	将来負担比率	46.6	13.8
経常収支比率		91.4	92.6
基礎的財政収支		44,161	▲ 433,013
積立基金現在高	財政調整基金	1,616,625	2,051,088
	減債基金	10,525	10,511
	特定目的基金	744,703	1,178,191
	計	2,371,853	3,239,790
基金積立額		492,653	628,402
基金取崩額		1,360,590	688,549
地方債現在高		12,296,711	10,969,002

【決算収支】（千円）

区分	R2決算	R元決算
歳入総額	13,054,780	9,949,165
歳出総額	11,722,921	9,350,877
形式収支	1,331,859	598,288
実質収支	1,091,027	511,774
単年度収支	579,253	▲ 5,040
実質単年度収支	▲ 114,402	▲ 560,138

【将来負担】（千円）

項目	金額
地方債現在高(一般会計等)	12,611,992
公営企業債等繰入見込額	30,500
組合負担等見込額	1,101,254
退職手当負担見込額	1,197,638
その他	204,152
将来負担額計	15,145,536
充当可能財源等計	13,154,036

【歳入歳出】（千円、%）

区分	R2決算	R元決算	R2構成比	R元構成比	増減率
地方税	1,508,930	1,562,269	11.6	15.7	▲ 3.4
地方譲与税	59,511	58,980	0.5	0.6	0.9
各種交付金	348,044	282,438	2.7	2.8	23.2
地方特例交付金等	7,236	33,437	0.1	0.3	▲ 78.4
地方交付税	3,290,739	2,987,954	25.2	30.0	10.1
交通安全対策特別交付金	1,002	1,000	0.0	0.0	0.2
国庫支出金	2,480,437	840,408	19.0	8.4	195.1
県支出金	454,092	477,577	3.5	4.8	▲ 4.9
地方債	2,236,083	1,903,375	17.1	19.1	17.5
うち臨時財政対策債	182,583	176,175	1.4	1.8	3.6
その他	2,668,706	1,801,727	20.4	18.1	48.1
歳入計	13,054,780	9,949,165	100.0	100.0	31.2
人件費	1,502,400	1,088,513	12.8	11.6	38.0
うち職員給	684,731	663,078	5.8	7.1	3.3
扶助費	745,981	778,275	6.4	8.3	▲ 4.1
公債費	948,385	872,074	8.1	9.3	8.8
物件費	1,134,094	1,395,348	9.7	14.9	▲ 18.7
維持補修費	143,328	135,003	1.2	1.4	6.2
補助費等	2,864,391	1,306,862	24.4	14.0	119.2
積立金	233,461	369,995	2.0	4.0	▲ 36.9
投資・出資金・貸付金	177,153	164,478	1.5	1.8	7.7
繰出金	784,441	793,895	6.7	8.5	▲ 1.2
普通建設事業費	3,179,785	2,394,932	27.1	25.6	32.8
うち補助事業	304,274	990,765	2.6	10.6	▲ 69.3
うち単独事業	2,800,156	1,336,822	23.9	14.3	109.5
災害復旧事業費	9,502	51,502	0.1	0.6	▲ 81.6
歳出計	11,722,921	9,350,877	100.0	100.0	25.4

【税収】 （千円、％）

税目		調定額	収入額	構成比	徴収率
市町民税		658,304	642,265	42.6	97.6
	個人	557,110	541,482	35.9	97.2
	法人	101,194	100,783	6.7	99.6
固定資産税		746,883	696,109	46.1	93.2
	土地	238,577	222,312	14.7	93.2
	家屋	367,176	342,190	22.7	93.2
	償却資産	139,964	130,441	8.6	93.2
	交付金	1,166	1,166	0.1	100.0
その他諸税		172,642	170,556	11.3	98.8
計		1,577,829	1,508,930	100.0	95.6

【公営企業】 （千円）

公営企業事業名	法適非適	決算規模	純損益又は実質収支
病院事業	法適	60,621	0
下水道事業（農集）	非適	25,067	0
港湾整備事業	非適	33,015	▲ 11,835
宅地造成事業（住宅用地）	非適	78,531	▲ 78,402

【計画、施策等】

基本構想の策定状況	
名称	土庄町総合計画
区分	計画期間
基本構想	H25 ～ R4
基本計画	H25 ～ R4
実施計画	3か年計画で毎年度見直し
総合戦略の策定状況	
名称	第2期土庄町まち・ひと・しごと創生総合戦略
計画期間	R2 ～ R6
財政運営計画の策定状況	
名称	土庄町中期財政計画
計画期間	R4 ～ R8

【今後の主要事業】 （千円）

事業名	年度	金額
（ハード事業）		
渕崎都市下水道事業	H8～R14	
沖之島架橋事業	H28～R7	
四海こども園建設事業	R2～R4	
行者原住宅建替事業	R3～R9	
御影浄苑基幹改良整備事業	R4～R6	
（ソフト事業）		
エンゼル祝金等支給事業	H19 ～	
子ども医療費支給事業	H26 ～	

【今後の課題】

事業内容
一般廃棄物処理施設整備事業

【外郭団体の状況（出資割合25％以上）】 （千円、％）

法人名	出資額及び割合		主要事業
土庄町土地開発公社	5,000	100.0	公共用地等の取得、管理及び処分
小豆島オリーブバス㈱	11,000	26.2	路線バスの運行
(一財)小豆島北部みらい	3,000	100.0	町北部地域の活性化等

【財産区の状況】 （km²）

財産区名	面積合計
大鐸 大部	3.80

【一部事務組合の加入状況】

一部事務組合名
伝法川防災溜池事業組合、香川県市町総合事務組合、小豆地区広域行政事務組合、小豆島中央病院企業団、香川県広域水道企業団

行政機構

■ 土庄町行政機構図　（　）は各課直通電話　市外局番は0879　※令和4年4月1日現在

- 町長
  - 副町長
    - 総務課 (62-7000)(Ⓕ62-4000)
    - 企画財政課 (62-7014)(Ⓕ62-4000)
    - 税務課 (62-7001)(Ⓕ64-6105)
    - 健康福祉課 (62-7002)(Ⓕ62-8301)
      - やすらぎプラザ (62-1234)(Ⓕ62-1235)
    - 住民環境課
      - 住民年金 (62-7003)(Ⓕ64-6105)
      - 生活環境 (62-7010)(Ⓕ64-6105)
      - 人権推進室 (62-7015)(Ⓕ64-6105)
    - 建設課 (62-7006)(Ⓕ62-2400)
    - 農林水産課 (62-7007)(Ⓕ62-2400)
    - 商工観光課 (62-7004)(Ⓕ64-6105)
  - 出納室 (62-7005)(Ⓕ64-6105)

- 教育委員会 ― 教育長
  - 教育総務課 (62-7012)(Ⓕ62-8302)
  - 生涯学習課 (62-7013)(Ⓕ62-8302)
- 固定資産評価審査委員会 ― 事務局（総務課内） (62-7000)(Ⓕ62-4000)
- 監査委員 ― 事務局 (62-7011)(Ⓕ62-8303)
- 農業委員会 ― 事務局（農林水産課内） (62-7007)(Ⓕ62-2400)
- 選挙管理委員会 ― 事務局（総務課内） (62-7000)(Ⓕ62-4000)
- 議会 ― 事務局 (62-7011)(Ⓕ62-8303)

支所数	0	出張所数	0	その他窓口業務等取扱所数	6

人が集い、元気なまち

小豆島町（ショウドシマチョウ）

市町コード	373249
市町制施行	H18.3.21
市町村類型	Ⅲ－2
町花	オリーブ
町木	オリーブ

所在地	※〒761－4492 小豆郡小豆島町片城甲44番地95	姉妹都市・友好都市	＜姉妹都市＞ギリシャ ミロス島（姉妹島）、長崎県　南島原市、大阪府　茨木市
TEL	0879－82－7000　（企画財政課）	FAX	0879－82－7023　（企画財政課）
URL	https://www.town.shodoshima.lg.jp/	E-mail	olive-kikaku@town.shodoshima.lg.jp
主な地域開発区域指定状況	過疎　辺地⑲　離島　特定農山村		

【役職】

町長

松本　篤（マツモト　アツシ）
（S30.3.10生）
任期：R4.4.22 1回

昭和52年立命館大学理工学部卒、同年内海町入庁。内海町・池田町合併協議会事務局長、商工観光課長、参事兼企画財政課長、企画振興部長、政策統括監、副町長を歴任し、平成30年4月小豆島町長選挙で初当選。

副町長

松尾　俊男（マツオ　トシオ）
（S32.3.2生）
任期：R4.9.30 2回

議長

谷　康男（タニ　ヤスオ）
（S31.9.19生）
任期：R4.4.22 3回

副議長

藤本　傳夫（フジモト　タダオ）
任期：R4.4.22 5回

教育長

坂東　民哉（バンドウ　タミヤ）
任期：R6.5.11 2回

【議会】

条例定数	14
現議員数	13
任期満了日	R4.4.22

常任委員会	特別委員会
総務建設、教育民生	広報編集、議会活性化、港湾地域活性化

会派構成

【面積】

（km²、%）

総面積	田	畑	宅地	山林	宅地化率
95.59	1.46	6.99	3.32	43.29	5.9

【有権者数】

（人）

男	女	計
5,810	6,472	12,282

【人口】

（人、%、世帯）

区分	人口	15歳未満	15～64歳	65歳以上	世帯数
H22国調	16,152	10.2	53.5	36.3	6,716
H27国調	14,862	9.1	49.6	41.3	6,411
R2国調	13,870	8.9	47.0	44.1	6,160
R3.1.1住基	14,219	8.8	48.7	42.5	6,931

【産業】

（人、%）

区分	就業人口	構成比
第1次	364	5.5
第2次	2,190	33.1
第3次	4,069	61.4

【人口動態】

（人/km²、%）

区分	人口密度	人口増減率	高齢化率	昼夜間人口比率
H22国調	168.9	▲ 6.4	36.3	100.1
H27国調	155.5	▲ 8.0	41.3	99.8
R2国調	145.1	▲ 6.7	44.1	－

【公共施設数】

（箇所）

教育	幼稚園	6	医療福祉	病院	0(1)
	認定こども園	0		診療所	1(2)
	小学校	4		保育所	4
	中学校	1		児童館	2
	高等学校	0		介護老人保健施設	1
文化	公民館	12		養護老人ホーム	0(1)
	図書館	1		特別養護老人ホーム	0(1)
	体育館	5		軽費老人ホーム	0

【職員数】

（人）

区分	職員数	区分	職員数
普通会計	163	普通会計の内訳 一般行政	131
公営企業会計	61	消防	0
計	224	教育	32

【公共施設整備状況】

（人、m）

道路	実延長	221,742
ごみ	処理人口	14,107
し尿	処理人口	797
上水	給水人口	－
下水	区域内人口	0

【平均給料】

（円）

一般行政職	301,300

【ラスパイレス指数】

一般行政職（指数）	95.9

【財政指標等】

（千円、%）

区分		R2決算	R元決算
標準財政規模		5,682,100	5,416,162
財政力指数（3年平均）		0.31	0.31
健全化判断比率	実質収支比率	7.26	6.16
	連結実質収支比率	11.39	9.29
	実質公債費比率（3年平均）	6.3	6.1
	将来負担比率	－	－
経常収支比率		93.5	96.0
基礎的財政収支		485,916	632,304
積立基金現在高	財政調整基金	1,751,973	1,578,570
	減債基金	1,947,911	2,043,545
	特定目的基金	2,976,487	2,987,358
	計	6,676,371	6,609,473
基金積立額		560,421	618,249
基金取崩額		493,523	397,784
地方債現在高		9,593,671	9,422,140

【決算収支】

（千円）

区分	R2決算	R元決算
歳入総額	12,398,846	9,791,018
歳出総額	11,771,652	9,283,813
形式収支	627,194	507,205
実質収支	412,954	333,795
単年度収支	79,159	▲ 35,523
実質単年度収支	81,562	▲ 133,332

【将来負担】

（千円）

項目	金額
地方債現在高（一般会計等）	10,752,438
公営企業債等繰入見込額	0
組合負担等見込額	1,117,141
退職手当負担見込額	973,808
その他	0
将来負担額計	12,843,387
充当可能財源等計	17,020,111

【歳入歳出】

（千円、%）

区分	R2決算	R元決算	R2構成比	R元構成比	増減率
地方税	1,488,746	1,516,146	12.0	15.5	▲ 1.8
地方譲与税	66,601	66,299	0.5	0.7	0.5
各種交付金	361,083	299,926	2.9	3.1	20.4
地方特例交付金等	9,049	27,401	0.1	0.3	▲ 67.0
地方交付税	4,001,654	3,803,637	32.3	38.8	5.2
交通安全対策特別交付金	1,367	1,414	0.0	0.0	▲ 3.3
国庫支出金	2,633,798	1,192,829	21.2	12.2	120.8
県支出金	592,987	522,879	4.8	5.3	13.4
地方債	1,185,326	791,700	9.6	8.1	49.7
うち臨時財政対策債	0	0	－	－	－
その他	2,058,235	1,568,787	16.6	16.0	31.2
歳入計	12,398,846	9,791,018	100.0	100.0	26.6
人件費	1,756,114	1,422,374	14.9	15.3	23.5
うち職員給	922,933	954,669	7.8	10.3	▲ 3.3
扶助費	909,413	875,046	7.7	9.4	3.9
公債費	1,044,048	916,799	8.9	9.9	13.9
物件費	1,170,066	1,338,853	9.9	14.4	▲ 12.6
維持補修費	71,269	59,079	0.6	0.6	20.6
補助費等	3,465,767	1,643,203	29.4	17.7	110.9
積立金	389,421	433,249	3.3	4.7	▲ 10.1
投資・出資金・貸付金	165,655	262,022	1.4	2.8	▲ 36.8
繰出金	833,970	816,105	7.1	8.8	2.2
普通建設事業費	1,964,659	1,494,048	16.7	16.1	31.5
うち補助事業	1,138,768	784,503	9.7	8.5	45.2
うち単独事業	748,521	648,927	6.4	7.0	15.3
災害復旧事業費	1,270	23,035	0.0	0.2	▲ 94.5
歳出計	11,771,652	9,283,813	100.0	100.0	26.8

【税収】 （千円、％）

税目		調定額	収入額	構成比	徴収率
市町民税		646,845	623,315	41.9	96.4
	個人	573,575	551,718	37.1	96.2
	法人	73,270	71,597	4.8	97.7
固定資産税		766,228	705,499	47.4	92.1
	土地	200,466	184,549	12.4	92.1
	家屋	396,597	365,106	24.5	92.1
	償却資産	167,783	154,462	10.4	92.1
	交付金	1,382	1,382	0.1	100.0
その他諸税		166,716	159,932	10.7	95.9
計		1,579,789	1,488,746	100.0	94.2

【公営企業】 （千円）

公営企業事業名	法適非適	決算規模	純損益又は実質収支
病院事業	法適	282,913	0
介護サービス事業	法適	423,112	4,423

【計画、施策等】

基本構想の策定状況	
名称	－
区分	計画期間
基本構想	－
基本計画	－
実施計画	－
総合戦略の策定状況	
名称	小豆島町の人口ビジョンと総合戦略
計画期間	R2 ～ R6
財政運営計画の策定状況	
名称	小豆島町中期財政計画
計画期間	R3 ～ R7

【今後の主要事業】 （千円）

事業名	年度	金額
（ハード事業）		
中山間地域総合整備事業	H29 ～	
更新住宅整備事業	R3 ～	
（ソフト事業）		
公共交通利用促進事業	H22 ～	
移住・定住促進事業	H19 ～	
日本遺産推進事業	R元～	
オリーブトップワンプロジェクト推進事業	H23 ～	
中山地区棚田活性化事業	H24 ～	
すくすく子育ち応援アクションプラン推進事業	H26 ～	
地域ブランド確立推進事業	R2 ～	

【今後の課題】

事業内容
学校教育施設の再編事業、社会教育施設・体育施設の再編事業

【外郭団体の状況（出資割合25％以上）】 （千円、％）

法人名	出資額及び割合		主要事業
(一財)小豆島ふるさと村	39,400	100.0	小豆島ふるさと村の管理、運営
(一財)小豆島オリーブ公園	10,000	100.0	小豆島オリーブ公園等の管理、運営
(一財)岬の分教場保存会	7,000	70.0	岬の分教場及び二十四の瞳映画村の管理、運営
小豆島オリーブバス㈱	11,000	26.2	路線バスの運行

【財産区の状況】 （km²）

財産区名	面積合計
坂手　安田 苗羽　草壁 西村 福田	3.77

【一部事務組合の加入状況】

一部事務組合名
伝法川防災溜池事業組合、香川県市町総合事務組合、小豆地区広域行政事務組合、小豆島中央病院企業団、香川県広域水道企業団

行政機構

■ 小豆島町行政機構図　（　）は各課直通電話　市外局番は0879

- 町長
  - 副町長
    - 総務課(82-7001)(Ⓕ82-7023)
      - 危機管理室
      - 池田窓口センター(75-0555)(Ⓕ75-1522)
    - 企画財政課(82-7000)(Ⓕ82-7023)
      - 交通問題対策室
    - 税務課(82-7003)(Ⓕ82-1120)
    - 住民生活課(82-7004)(Ⓕ82-5037)
      - 人権推進室
      - 男女共同参画推進室
    - 健康づくり福祉課(82-7038)(Ⓕ82-1120)
    - 高齢者福祉課(82-7006)(Ⓕ82-1120)
    - 商工観光課(82-7021)(Ⓕ82-7028)
      - 産業支援室
    - 農林水産課(82-7026)(Ⓕ82-7028)
    - オリーブ課(82-7018)(Ⓕ82-7028)
    - 建設課(82-7009)(Ⓕ82-3600)
    - 住まい政策課(82-7011)(Ⓕ82-3600)
  - 会計管理者
    - 出納室(82-7012)(Ⓕ82-5037)
    - 収納対策室(82-7002)(Ⓕ82-1120)
  - 介護保険施設(82-7031)(Ⓕ82-7030)
- 教育委員会 ― 教育長
  - こども教育課(82-7014)(Ⓕ82-1025)
    - 教育指導室
  - 生涯学習課(82-7015)(Ⓕ82-1025)
- 議会 ― 議会事務局(82-7060)(Ⓕ82-7061)
- 選挙管理委員会 ― 事務局(82-7001)(Ⓕ82-7023)
- 監査委員 ― 事務局(82-7060)(Ⓕ82-7061)
- 農業委員会 ― 事務局(82-7026)(Ⓕ82-7028)
- 固定資産評価審査委員会 ― 事務局(82-7001)(Ⓕ82-7023)

支所数	1	出張所数	4	その他窓口業務等取扱所数	0

若者が帰ってくるふるさと　三木

三木町（ミキチョウ）

市町コード	373419
市町制施行	S29.10.1
市町村類型	V－2
町花	シャクヤク
町木	クロガネモチ

所在地	※〒761－0692 木田郡三木町大字氷上310番地	姉妹都市・友好都市	＜姉妹都市＞北海道　七飯町、カナダ　ディズベリー町
TEL	087－891－3300　（代表）	FAX	087－898－1994　（総務課）
URL	https://www.town.miki.lg.jp/	E-mail	somu@town.miki.lg.jp
主な地域開発区域指定状況	辺地①　拠点都市　農産		

【役職】

町長

伊藤（イトウ）　良春（ヨシハル）
（S28. 4. 29生）
任期：R4. 10. 22 1回

昭和52年早稲田大学商学部卒。同年4月から百十四銀行に勤務後、昭和54年4月から平成26年3月まで香川県教職員。同年4月香川県総務学事課参事。平成30年10月三木町長に就任。

副町長

髙西（タカニシ）　功（イサオ）
（S35. 10. 16生）
任期：R5. 3. 31 1回

議長

富田（トミダ）　修司（シュウジ）
（S35. 4. 11生）
任期：R5. 4. 29 4回

副議長

鈴木（スズキ）　宏明（ヒロアキ）
任期：R5. 4. 29 2回

教育長

森（モリ）　正彦（マサヒコ）
任期：R4. 10. 10 2回

【議会】

条例定数	16
現議員数	15
任期満了日	R5.4.29

常任委員会	特別委員会
総務建設、教育民生	学校施設等整備

会派構成

【面積】（km²、%）

総面積	田	畑	宅地	山林	宅地化率
75.78	13.48	2.23	5.15	27.49	10.1

【有権者数】（人）

男	女	計
11,057	12,004	23,061

【人口】（人、%、世帯）

区分	人口	15歳未満	15～64歳	65歳以上	世帯数
H22国調	28,464	13.5	62.2	24.3	10,639
H27国調	27,684	12.8	58.2	29.0	10,667
R2国調	26,878	12.8	55.6	31.5	10,889
R3.1.1住基	27,715	12.6	55.7	31.7	11,840

【産業】（人、%）

区分	就業人口	構成比
第1次	856	6.7
第2次	3,145	24.5
第3次	8,843	68.8

【人口動態】（人/km²、%）

区分	人口密度	人口増減率	高齢化率	昼夜間人口比率
H22国調	375.6	▲ 1.1	24.3	87.9
H27国調	365.3	▲ 2.7	29.0	89.7
R2国調	354.7	▲ 2.9	31.5	－

【公共施設数】（箇所）

教育	幼稚園	4	医療	病院	0
	認定こども園	0		診療所	0
	小学校	4	福祉	保育所	3
	中学校	1		児童館	1
	高等学校	0		介護老人保健施設	0
文化	公民館	4		養護老人ホーム	0
	図書館	0		特別養護老人ホーム	0
	体育館	2		軽費老人ホーム	0

【職員数】（人）

区分	職員数	区分	職員数
普通会計	187	一般行政	144
公営企業会計	26	消防	0
計	213	教育	43

（普通会計内訳）

【公共施設整備状況】（人、m）

道路	実延長	221,524
ごみ	処理人口	27,636
し尿	処理人口	3,918
上水	給水人口	－
下水	区域内人口	8,203

【平均給料】（円）

一般行政職	302,500

【ラスパイレス指数】

一般行政職（指数）	95.4

【財政指標等】（千円、%）

区分		R2決算	R元決算
標準財政規模		6,133,413	5,824,775
財政力指数（3年平均）		0.56	0.56
健全化判断比率	実質収支比率	9.02	8.05
	連結実質収支比率	13.61	14.12
	実質公債費比率（3年平均）	3.9	3.8
	将来負担比率	7.9	10.5
経常収支比率		88.5	86.3
基礎的財政収支		▲ 25,751	576,635
積立基金現在高	財政調整基金	2,000,415	1,889,092
	減債基金	257,030	257,017
	特定目的基金	2,166,369	1,852,717
	計	4,423,814	3,998,826
基金積立額		2,114,730	1,360,910
基金取崩額		1,689,742	1,390,584
地方債現在高		8,026,967	7,365,083

【決算収支】（千円）

区分	R2決算	R元決算
歳入総額	15,876,812	11,051,148
歳出総額	15,268,467	10,543,015
形式収支	608,345	508,133
実質収支	553,261	469,014
単年度収支	84,247	30,588
実質単年度収支	195,570	▲ 135,863

【将来負担】（千円）

項目	金額
地方債現在高（一般会計等）	8,026,967
公営企業債等繰入見込額	3,851,568
組合負担等見込額	364,028
退職手当負担見込額	1,016,555
その他	20,265
将来負担額計	13,279,383
充当可能財源等計	12,833,777

【歳入歳出】（千円、%）

区分	R2決算	R元決算	R2構成比	R元構成比	増減率
地方税	2,756,027	2,767,010	17.4	25.0	▲ 0.4
地方譲与税	85,686	84,320	0.5	0.8	1.6
各種交付金	666,957	548,097	4.2	5.0	21.7
地方特例交付金等	32,319	75,325	0.2	0.7	▲ 57.1
地方交付税	2,458,636	2,331,759	15.5	21.1	5.4
交通安全対策特別交付金	2,826	2,562	0.0	0.0	10.3
国庫支出金	4,379,022	1,048,396	27.6	9.5	317.7
県支出金	1,018,142	940,619	6.4	8.5	8.2
地方債	1,255,900	545,500	7.9	4.9	130.2
うち臨時財政対策債	297,800	301,600	1.9	2.7	▲ 1.3
その他	3,221,297	2,707,560	20.3	24.5	19.0
歳入計	15,876,812	11,051,148	100.0	100.0	43.7
人件費	2,038,014	1,589,289	13.3	15.1	28.2
うち職員給	1,038,065	1,056,126	6.8	10.0	▲ 1.7
扶助費	1,963,037	1,919,193	12.9	18.2	2.3
公債費	621,804	614,002	4.1	5.8	1.3
物件費	1,590,933	1,745,200	10.4	16.6	▲ 8.8
維持補修費	42,368	49,782	0.3	0.5	▲ 14.9
補助費等	4,028,607	1,112,807	26.4	10.6	262.0
積立金	2,114,730	1,360,910	13.9	12.9	55.4
投資・出資金・貸付金	74,008	75,088	0.5	0.7	▲ 1.4
繰出金	1,489,660	1,477,722	9.8	14.0	0.8
普通建設事業費	1,305,306	574,466	8.5	5.4	127.2
うち補助事業	181,059	91,713	1.2	0.9	97.4
うち単独事業	1,082,269	414,530	7.1	3.9	161.1
災害復旧事業費	0	24,556	－	0.2	皆減
歳出計	15,268,467	10,543,015	100.0	100.0	44.8

【税収】 （千円、％）

税目		調定額	収入額	構成比	徴収率
市町民税		1,402,032	1,372,937	49.8	97.9
	個人	1,283,758	1,256,976	45.6	97.9
	法人	118,274	115,961	4.2	98.0
固定資産税		1,209,510	1,162,224	42.2	96.1
	土地	320,656	308,059	11.2	96.1
	家屋	714,134	686,080	24.9	96.1
	償却資産	168,874	162,239	5.9	96.1
	交付金	5,846	5,846	0.2	100.0
その他諸税		225,288	220,866	8.0	98.0
計		2,836,830	2,756,027	100.0	97.2

【公営企業】 （千円）

公営企業事業名	法適非適	決算規模	純損益又は実質収支
下水道事業（公共）	非適	523,651	22,223
下水道事業（農集）	非適	527,411	26,749

【計画、施策等】

基本構想の策定状況	
名称	第2期三木町まち・ひと・しごと創生総合戦略
区分	計画期間
基本構想	R3 ～ R7
基本計画	R3 ～ R7
実施計画	R3 ～ R7
総合戦略の策定状況	
名称	第2期三木町まち・ひと・しごと創生総合戦略
計画期間	R3 ～ R7
財政運営計画の策定状況	
名称	三木町財政計画
計画期間	R3 ～ R7

【今後の主要事業】 （千円）

事業名	年度	金額
（ハード事業）		
公共下水道事業	～ R9	
学校給食場の整備	R2 ～	
（ソフト事業）		
子育て支援事業	R3 ～	
学校・教育関連事業	R3 ～	
にぎわいづくり事業	R3 ～	
まちづくり事業	R3 ～	

【今後の課題】

事業内容
健康寿命の延伸、地域経済の活性化、公共施設の更新、行財政改革の推進

【外郭団体の状況（出資割合25％以上）】 （千円、％）

法人名	出資額及び割合		主要事業
(公財)三木町文化振興財団	10,000	100.0	芸術、文化事業運営、図書サービス、コンサートホール会議室等の賃貸、管理
(公財)三木町健康生きがい財団	10,000	100.0	健康・生きがい生涯学習に関する講座、会議室等の賃貸、管理
三木町土地開発公社	5,000	100.0	公共用地等の取得、管理、処分

【財産区の状況】 （km²）

財産区名	面積合計
下高岡　井戸 氷上 田中 神山	3.80

【一部事務組合の加入状況】

一部事務組合名
香川県市町総合事務組合、さぬき市・三木町山林組合、東かがわ市外一市一町組合、香川県東部清掃施設組合、三木・長尾葬斎組合、香川県広域水道企業団

行政機構

■ 三木町行政機構図　（　）は各課直通電話　市外局番は087

- 議会 ― 事務局（891-3311）
- 町長
  - 副町長
    - 総務課（891-3301）（Ⓕ898-1994）
    - 政策課（891-3302）
    - 地域活性課（891-3320）
    - 契約監理課（891-3323）
    - 税務課（891-3305）
    - 住民健康課（891-3303）
    - 人権推進課（891-3324）
    - こども課（891-3322）
    - 福祉介護課（891-3304）
      - 地域包括支援センター（891-3321）
    - 土木建設課（891-3307）
    - 農林課（891-3308）
    - 環境下水道課（891-3315）
    - 出張所
      - 神山出張所（899-0330）
      - 田中出張所（898-0504）
      - 井戸出張所（898-6404）
  - 会計管理者 ― 出納室（891-3306）
- 教育委員会
  - 教育長
    - 教育総務課（891-3313）
    - 生涯学習課（891-3314）
- 農業委員会 ― 農林課担当（891-3310）
- 監査委員 ― 議会事務局担当（891-3311）
- 選挙管理委員会 ― 総務課担当（891-3301）
- 固定資産評価審査委員会 ― 総務課担当（891-3301）

支所数	0	出張所数	3	その他窓口業務等取扱所数	0

小さい島を大きく美しく実のなる島へ

直島町（ナオシマチョウ）

市町コード	373648
市町制施行	S29.4.1
市町村類型	Ⅰ－1
町花	島つつじ
町木	黒松

所在地	※〒761－3110 香川郡直島町1122番地1	姉妹都市・友好都市	＜姉妹都市＞ カナダ　ティミンズ市
TEL	087－892－2222　（総務課）	FAX	087－892－3888　（総務課）
URL	http://www.town.naoshima.lg.jp/	E-mail	somu1@town.naoshima.lg.jp
主な地域開発区域指定状況	過疎　辺地②　拠点都市　離島		

【役職】

町長

小林　眞一（コバヤシ シンイチ）
（S25.12.2生）
任期：R4.5.17 1回

昭和49年直島町役場に奉職。生活環境課長、建設経済課長、総務課長、町議会議員、町議会議長を経て、平成30年町長に初当選。

副町長

溝渕　祥明（ミゾブチ ヨシアキ）
（S35.2.6生）
任期：R5.3.31 1回

議長

井下　良雄（イノシタ ヨシオ）
（S27.8.14生）
任期：R5.4.30 7回

副議長

濵口　敏夫（ハマグチ トシオ）
任期：R5.4.30 3回

教育長

鴨井　俊徳（カモイ トシノリ）
任期：R6.3.31 2回

【議会】

条例定数	9
現議員数	9
任期満了日	R5.4.30

常任委員会	特別委員会
総務文教、経済民生	広報編集、活性化対策、デジタル改革推進

会派構成

【面積】（km²、%）

総面積	田	畑	宅地	山林	宅地化率
14.22	0.12	0.29	1.12	6.07	13.6

【有権者数】（人）

男	女	計
1,373	1,269	2,642

【人口】（人、%、世帯）

区分	人口	15歳未満	15～64歳	65歳以上	世帯数
H22国調	3,325	10.8	58.8	30.4	1,510
H27国調	3,139	10.0	55.8	34.2	1,519
R2国調	3,103	10.1	56.6	33.4	1,563
R3.1.1住基	3,041	10.5	55.1	34.5	1,561

【産業】（人、%）

区分	就業人口	構成比
第1次	92	5.7
第2次	585	36.4
第3次	929	57.9

【人口動態】（人/km²、%）

区分	人口密度	人口増減率	高齢化率	昼夜間人口比率
H22国調	233.7	▲ 6.0	30.4	109.9
H27国調	220.7	▲ 5.6	34.2	114.9
R2国調	218.2	▲ 1.1	33.4	－

【公共施設数】（箇所）

教育	幼稚園	0	医療	病院	0
	認定こども園	1		診療所	1
	小学校	1	福祉	保育所	0
	中学校	1		児童館	0
	高等学校	0		介護老人保健施設	0
文化	公民館	1		養護老人ホーム	0
	図書館	0		特別養護老人ホーム	0
	体育館	0		軽費老人ホーム	0

【職員数】（人）

区分	職員数	区分	職員数
普通会計	69	一般行政	59
公営企業会計	6	消防	0
計	75	教育	10

（普通会計内訳）

【公共施設整備状況】（人、m）

道路	実延長	37,143
ごみ	処理人口	3,041
し尿	処理人口	45
上水	給水人口	3,044
下水	区域内人口	2,844

【平均給料】（円）

一般行政職	319,900

【ラスパイレス指数】

一般行政職（指数）	98.5

【財政指標等】（千円、%）

区分		R2決算	R元決算
標準財政規模		1,919,486	1,771,256
財政力指数（3年平均）		0.48	0.48
健全化判断比率	実質収支比率	9.58	8.82
	連結実質収支比率	123.10	135.28
	実質公債費比率（3年平均）	8.7	7.2
	将来負担比率	－	－
経常収支比率		85.1	90.3
基礎的財政収支		549,720	509,035
積立基金現在高	財政調整基金	797,900	784,200
	減債基金	126,400	150,200
	特定目的基金	699,600	903,000
	計	1,623,900	1,837,400
基金積立額		424,100	297,810
基金取崩額		637,600	629,910
地方債現在高		3,212,983	3,428,964

【決算収支】（千円）

区分	R2決算	R元決算
歳入総額	4,122,513	4,516,167
歳出総額	3,801,265	4,239,366
形式収支	321,248	276,801
実質収支	208,148	180,001
単年度収支	28,147	36,075
実質単年度収支	41,847	▲ 153,825

【将来負担】（千円）

項目	金額
地方債現在高（一般会計等）	3,212,983
公営企業債等繰入見込額	1,859,046
組合負担等見込額	0
退職手当負担見込額	94,435
その他	0
将来負担額計	5,166,464
充当可能財源等計	5,251,784

【歳入歳出】（千円、%）

区分	R2決算	R元決算	R2構成比	R元構成比	増減率
地方税	878,819	825,389	21.3	18.3	6.5
地方譲与税	10,435	9,794	0.3	0.2	6.5
各種交付金	94,297	73,132	2.3	1.6	28.9
地方特例交付金等	1,505	9,212	0.0	0.2	▲ 83.7
地方交付税	1,078,143	982,848	26.2	21.8	9.7
交通安全対策特別交付金	0	0	－	－	－
国庫支出金	487,327	69,860	11.8	1.5	597.6
県支出金	94,415	148,600	2.3	3.3	▲ 36.5
地方債	244,000	660,000	5.9	14.6	▲ 63.0
うち臨時財政対策債	80,000	80,000	1.9	1.8	－
その他	1,233,572	1,737,332	29.9	38.5	▲ 29.0
歳入計	4,122,513	4,516,167	100.0	100.0	▲ 8.7
人件費	689,112	641,402	18.1	15.1	7.4
うち職員給	406,866	419,694	10.7	9.9	▲ 3.1
扶助費	112,555	114,645	3.0	2.7	▲ 1.8
公債費	472,472	892,234	12.4	21.0	▲ 47.0
物件費	669,340	744,748	17.6	17.6	▲ 10.1
維持補修費	5,745	5,748	0.2	0.1	▲ 0.1
補助費等	592,141	211,109	15.6	5.0	180.5
積立金	424,100	297,810	11.2	7.0	42.4
投資・出資金・貸付金	0	500,000	－	11.8	皆減
繰出金	259,142	285,349	6.8	6.7	▲ 9.2
普通建設事業費	576,658	546,321	15.2	12.9	5.6
うち補助事業	919	68,855	0.0	1.6	▲ 98.7
うち単独事業	519,966	393,992	13.7	9.3	32.0
災害復旧事業費	0	0	－	－	－
歳出計	3,801,265	4,239,366	100.0	100.0	▲ 10.3

【税収】 （千円、％）

税目		調定額	収入額	構成比	徴収率
市町民税		235,921	232,752	26.5	98.7
	個人	195,306	192,137	21.9	98.4
	法人	40,615	40,615	4.6	100.0
固定資産税		614,532	614,208	69.9	99.9
	土地	81,958	81,796	9.3	99.8
	家屋	141,909	141,747	16.1	99.9
	償却資産	389,454	389,454	44.3	100.0
	交付金	1,211	1,211	0.1	100.0
その他諸税		31,870	31,859	3.6	100.0
計		882,323	878,819	100.0	99.6

【公営企業】 （千円）

公営企業事業名	法適非適	決算規模	純損益又は実質収支
簡易水道事業	法適	567,576	63,223
下水道事業（特環）	非適	192,553	203
宅地造成事業（住宅用地）	非適	3,278	0

【計画、施策等】

基本構想の策定状況	
名称	第4次直島町総合計画
区分	計画期間
基本構想	H25 ～ R6
基本計画	H25 ～ R6
実施計画	3ヵ年計画で毎年度見直し
総合戦略の策定状況	
名称	第2期直島町まち・ひと・しごと創生総合戦略
計画期間	R2 ～ R6
財政運営計画の策定状況	
名称	－
計画期間	－

【今後の主要事業】 （千円）

事業名	年度	金額
（ハード事業）		
公共施設長寿命化事業	R3 ～	
家族用住宅整備事業	R4 ～	
（ソフト事業）		
子育て支援事業	R2 ～	
行政システムのデジタル化	R4 ～	

【今後の課題】

事業内容
救急患者搬送業務の維持・継続、少子・高齢化対策、移住・定住対策

【外郭団体の状況（出資割合25％以上）】 （千円、％）

法人名	出資額及び割合		主要事業

【財産区の状況】 （km²）

財産区名	面積合計

【一部事務組合の加入状況】

一部事務組合名
香川県市町総合事務組合

行政機構

■ 直島町行政機構図　（　）は各課直通電話　市外局番は087

- 町長
  - 副町長
    - 総務課（892-2222）（Ⓕ892-3888）
    - まちづくり観光課（892-2020）
    - 建設経済課（892-2224）
    - 環境水道課（892-2225）
    - 住民福祉課（892-2223）
    - 税務課（892-2296）
    - 町立診療所（892-2266）（Ⓕ892-2677）
  - 会計管理者 ― 出納室（892-2295）
- 議会 ― 議会事務局（892-2297）
- 教育委員会 ― 教育長
  - 事務局（892-2882）
  - 教育機関
- 選挙管理委員会 ― 事務局（892-2222）
- 監査委員 ― 事務局（892-2222）
- 固定資産評価審査委員会 ― 事務局（892-2222）
- 農業委員会 ― 事務局（892-2224）

支所数	0	出張所数	0	その他窓口業務等取扱所数	0

元気創造！これからも自立する宇多津

ウタヅチョウ

宇多津町

市町コード	373869
市町制施行	M31.2.1
市町村類型	Ⅳ－2
町花	さつき
町木	さくら

所在地	※〒769－0292 綾歌郡宇多津町1881番地	姉妹都市・友好都市	
TEL	0877－49－0511（総務課）	FAX	0877－49－0662（総務課）
URL	https://www.town.utazu.lg.jp/	E-mail	soumu@town.utazu.kagawa.jp
主な地域開発区域指定状況	拠点都市		

【役職】

町長	副町長	議長
谷川（タニカワ） 俊博（トシヒロ） （S32.3.29生） 任期：R4.10.19 3回	亀井（カメイ） 修（オサム） （S30.2.20生） 任期：R5.3.31 2回	宮本（ミヤモト） 隆（タカシ） （S35.4.6生） 任期：R5.4.29 4回
平成11年宇多津町議会議員に初当選し以来連続3期当選。平成16年から平成18年まで宇多津町議会議長。平成22年10月宇多津町長に初当選。		

副議長
井上（イノウエ） 弘治（コウジ） 任期：R5.4.29 3回

教育長
髙瀬（タカセ） 誠（マコト） 任期：R4.10.11 1回

【議会】

条例定数	10
現議員数	10
任期満了日	R5.4.29

常任委員会	特別委員会
総務建設、教育民生	

会派構成

【面積】（km²、%）

総面積	田	畑	宅地	山林	宅地化率
8.10	0.79	0.29	2.90	0.68	58.0

【有権者数】（人）

男	女	計
7,194	7,612	14,806

【人口】（人、%、世帯）

区分	人口	15歳未満	15～64歳	65歳以上	世帯数
H22国調	18,434	17.4	65.5	17.1	8,050
H27国調	18,952	16.4	64.2	19.4	8,465
R2国調	18,699	14.2	64.2	21.6	8,734
R3.1.1住基	18,510	14.5	64.3	21.2	8,737

【産業】（人、%）

区分	就業人口	構成比
第1次	106	1.2
第2次	2,771	32.2
第3次	5,716	66.6

【人口動態】（人/km²、%）

区分	人口密度	人口増減率	高齢化率	昼夜間人口比率
H22国調	2,284.3	5.6	17.1	104.1
H27国調	2,339.8	2.8	19.4	98.6
R2国調	2,308.5	▲ 1.3	21.6	－

【公共施設数】（箇所）

教育	幼稚園	1	医療	病院	0
	認定こども園	0		診療所	0
	小学校	2	福祉	保育所	1
	中学校	1		児童館	1
	高等学校	0		介護老人保健施設	0
文化	公民館	0		養護老人ホーム	0
	図書館	0		特別養護老人ホーム	0
	体育館	2		軽費老人ホーム	0

【職員数】（人）

区分	職員数	区分	職員数
普通会計	111	普通会計の内訳 一般行政	96
公営企業会計	16	消防	0
計	127	教育	15

【公共施設整備状況】（人、m）

道路	実延長	92,967
ごみ	処理人口	18,422
し尿	処理人口	587
上水	給水人口	－
下水	区域内人口	16,222

【平均給料】（円）

一般行政職	309,000

【ラスパイレス指数】

一般行政職（指数）	95.0

【財政指標等】（千円、%）

区分		R2決算	R元決算
標準財政規模		4,147,153	4,022,970
財政力指数（3年平均）		0.88	0.89
健全化判断比率	実質収支比率	10.85	9.45
	連結実質収支比率	15.95	14.24
	実質公債費比率（3年平均）	5.1	5.0
	将来負担比率	－	13.3
経常収支比率		88.7	92.4
基礎的財政収支		1,003,060	495,763
積立基金現在高	財政調整基金	1,278,443	1,300,387
	減債基金	60,038	237,498
	特定目的基金	551,588	636,120
	計	1,890,069	2,174,005
基金積立額		257,696	239,388
基金取崩額		541,632	768,046
地方債現在高		5,588,307	6,031,353

【決算収支】（千円）

区分	R2決算	R元決算
歳入総額	9,299,356	7,818,919
歳出総額	8,769,681	7,370,200
形式収支	529,675	448,719
実質収支	450,368	380,497
単年度収支	69,871	▲ 45,145
実質単年度収支	225,590	▲ 511,601

【将来負担】（千円）

項目	金額
地方債現在高（一般会計等）	5,588,307
公営企業債等繰入見込額	1,264,569
組合負担等見込額	51,091
退職手当負担見込額	507,034
その他	204,963
将来負担額計	7,615,964
充当可能財源等計	7,623,474

【歳入歳出】（千円、%）

区分	R2決算	R元決算	R2構成比	R元構成比	増減率
地方税	2,883,610	2,967,784	31.0	38.0	▲ 2.8
地方譲与税	49,356	49,113	0.5	0.6	0.5
各種交付金	501,798	404,677	5.4	5.2	24.0
地方特例交付金等	16,801	44,869	0.2	0.6	▲ 62.6
地方交付税	565,293	526,517	6.1	6.7	7.4
交通安全対策特別交付金	4,154	4,104	0.0	0.1	1.2
国庫支出金	2,991,329	1,045,825	32.2	13.4	186.0
県支出金	617,774	523,832	6.6	6.7	17.9
地方債	205,700	418,900	2.2	5.4	▲ 50.9
うち臨時財政対策債	130,000	0	1.4	－	皆増
その他	1,463,541	1,833,298	15.7	23.4	▲ 20.2
歳入計	9,299,356	7,818,919	100.0	100.0	18.9
人件費	1,188,890	962,230	13.6	13.1	23.6
うち職員給	661,651	631,625	7.5	8.6	4.8
扶助費	1,454,422	1,358,626	16.6	18.4	7.1
公債費	679,085	465,944	7.7	6.3	45.7
物件費	1,123,528	1,347,570	12.8	18.3	▲ 16.6
維持補修費	117,400	122,224	1.3	1.7	▲ 3.9
補助費等	2,559,763	550,624	29.2	7.5	364.9
積立金	257,696	239,388	2.9	3.2	7.6
投資・出資金・貸付金	5,000	5,000	0.1	0.1	－
繰出金	684,257	709,083	7.8	9.6	▲ 3.5
普通建設事業費	699,640	1,609,511	8.0	21.8	▲ 56.5
うち補助事業	232,046	1,050,383	2.6	14.3	▲ 77.9
うち単独事業	462,537	551,374	5.3	7.5	▲ 16.1
災害復旧事業費	0	0	－	－	－
歳出計	8,769,681	7,370,200	100.0	100.0	19.0

【税収】 （千円、％）

税目		調定額	収入額	構成比	徴収率
市町民税		1,340,485	1,306,042	45.3	97.4
	個人	1,100,703	1,068,384	37.1	97.1
	法人	239,782	237,658	8.2	99.1
固定資産税		1,511,707	1,356,643	47.0	89.7
	土地	446,818	400,579	13.9	89.7
	家屋	814,213	729,955	25.3	89.7
	償却資産	237,402	212,835	7.4	89.7
	交付金	13,274	13,274	0.5	100.0
その他諸税		225,206	220,925	7.7	98.1
計		3,077,398	2,883,610	100.0	93.7

【公営企業】 （千円）

公営企業事業名	法適非適	決算規模	純損益又は実質収支
下水道事業（公共）	非適	930,613	18,793

【計画、施策等】

基本構想の策定状況	
名称	宇多津町総合計画
区分	計画期間
基本構想	H26 ～ R5
基本計画	H31 ～ R5
実施計画	－
総合戦略の策定状況	
名称	第2期宇多津町まち・ひと・しごと創生総合戦略
計画期間	R3 ～ R7
財政運営計画の策定状況	
名称	宇多津町中期財政計画
計画期間	R4 ～ R8

【今後の主要事業】 （千円）

事業名	年度	金額
（ハード事業）		
宇多津臨海地区都市再生整備計画事業	H30～R4	
指定避難所等空調設備設置事業	R3～R5	
（ソフト事業）		
子育て支援事業		
健康増進事業		
地域活性化事業		

【今後の課題】

事業内容
宇多津北小学校改修事業、ユープラザうたづ改修事業

【外郭団体の状況（出資割合25％以上）】 （千円、％）

法人名	出資額及び割合		主要事業
(一財)宇多津町振興財団	10,000	100.0	ユープラザうたづ及びうたづ海ホタルの管理
宇多津町土地開発公社	5,000	100.0	公共用地等の取得、管理及び処分

【財産区の状況】 （km²）

財産区名	面積合計

【一部事務組合の加入状況】

一部事務組合名
香川県市町総合事務組合、香川県中部広域競艇事業組合、坂出、宇多津広域行政事務組合、香川県広域水道企業団

行政機構

■ 宇多津町行政機構図　（　）は各課直通電話　市外局番は0877

- 町長
  - 副町長
    - 総務課（49-8013）（Ⓕ49-0662）
    - 危機管理課（49-8027）（Ⓕ49-0662）
    - まちづくり課（49-8009）（Ⓕ49-0515）
      - 産業資料館（49-0860）（Ⓕ85-5125）（うたづ海ホタル）
    - 税務課（49-8004）（Ⓕ49-0515）
    - 住民生活課（49-8000）（49-8002）（Ⓕ49-8026）
    - 保健福祉課（49-8003）（Ⓕ49-8026）
      - 地域包括支援センター（49-8740）（Ⓕ49-8837）
    - 健康増進課（49-8001）（Ⓕ49-8026）
      - 保健センター（49-8008）（Ⓕ49-8837）
      - 子育て世代包括支援センター（49-8008）（Ⓕ49-8837）
    - 地域整備課（49-8011）（49-8012）（Ⓕ49-0517）
  - 出納室（49-8005）（Ⓕ49-8026）
- 教育委員会
  - 教育長
    - 学校教育課（49-8007）（Ⓕ49-0618）
    - 生涯学習課（49-8007）（Ⓕ49-0618）
- 議会
  - 議会事務局（49-8014）（Ⓕ49-8078）
- 選挙管理委員会
  - 事務局（49-8013）（Ⓕ49-0662）
- 監査委員
  - 事務局（49-8013）（Ⓕ49-0662）
- 固定資産評価審査委員会
  - 事務局（49-8013）（Ⓕ49-0662）
- 農業委員会
  - 事務局（49-8012）（Ⓕ49-0517）

支所数	0	出張所数	0	その他窓口業務等取扱所数	0

いいひと　いいまち　いい笑顔　～住まいる あやがわ～

綾川町（アヤガワチョウ）

市町コード	373877
市町制施行	H18.3.21
市町村類型	V－2
町花	水仙
町木	梅

所在地	※〒761－2392 綾歌郡綾川町滝宮299番地	姉妹都市・友好都市	＜姉妹都市＞北海道　秩父別町 ＜友好都市＞中国　新楽市、愛知県　岡崎市
TEL	087－876－1906　（総務課）	FAX	087－876－1948　（総務課）
URL	https://www.town.ayagawa.lg.jp/	E-mail	ayagawa@town.ayagawa.lg.jp
主な地域開発区域指定状況	過疎　辺地③　拠点都市　山振　農産　特定農山村		

【役職】

町長

前田（マエダ）　武俊（タケトシ）
（S27.10.25生）
任期：R4.4.22 1回

昭和49年綾南町役場に奉職。保健福祉課長、綾川町経済課長、総務課参事兼総務課長、副町長を経て、平成30年町長に初当選。

副町長

谷岡（タニオカ）　学（マナブ）
（S33.12.3生）
任期：R4.6.30 1回

議長

河野（コウノ）　雅廣（マサヒロ）
（S26.11.15生）
任期：R4.4.22 4回

副議長

福家（フケ）　功（イサオ）
任期：R4.4.22 3回

教育長

松井（マツイ）　輝善（テルヨシ）
任期：R4.5.11 2回

【議会】

条例定数	16
現議員数	15
任期満了日	R4.4.22

常任委員会	特別委員会
総務、建設経済、厚生	議会広報編集、学校等再編整備調査、決算審査

会派構成

【面積】（km²、%）

総面積	田	畑	宅地	山林	宅地化率
109.75	19.83	2.95	6.83	34.52	9.8

【有権者数】（人）

男	女	計
9,633	10,406	20,039

【人口】（人、%、世帯）

区分	人口	15歳未満	15～64歳	65歳以上	世帯数
H22国調	24,625	12.4	59.1	28.5	8,409
H27国調	23,610	11.8	55.1	33.1	8,548
R2国調	22,693	11.6	52.3	36.1	8,858
R3.1.1住基	23,812	11.2	53.3	35.6	10,043

【産業】（人、%）

区分	就業人口	構成比
第1次	1,117	10.1
第2次	2,686	24.3
第3次	7,256	65.6

【人口動態】（人/km²、%）

区分	人口密度	人口増減率	高齢化率	昼夜間人口比率
H22国調	224.5	▲ 3.9	28.5	91.5
H27国調	215.1	▲ 4.1	33.1	93.9
R2国調	206.8	▲ 3.9	36.1	－

【公共施設数】（箇所）

教育	幼稚園	0	医療	病院	1
	認定こども園	6		診療所	2
	小学校	5	福祉	保育所	0
	中学校	2		児童館	1
	高等学校	0		介護老人保健施設	1
文化	公民館	10		養護老人ホーム	0
	図書館	2		特別養護老人ホーム	0
	体育館	5		軽費老人ホーム	0

【職員数】（人）

区分	職員数	区分	職員数
普通会計	149	普通会計の内訳 一般行政	129
公営企業会計	141	消防	0
計	290	教育	20

【公共施設整備状況】（人、m）

道路	実延長	333,182
ごみ	処理人口	23,784
し尿	処理人口	1,920
上水	給水人口	－
下水	区域内人口	8,787

【平均給料】（円）

一般行政職	314,500

【ラスパイレス指数】

一般行政職（指数）	97.1

【財政指標等】（千円、%）

区分		R2決算	R元決算
標準財政規模		6,933,920	6,570,478
財政力指数（3年平均）		0.53	0.54
健全化判断比率	実質収支比率	7.11	9.64
	連結実質収支比率	45.35	49.26
	実質公債費比率（3年平均）	▲ 2.4	▲ 2.1
	将来負担比率	－	－
経常収支比率		82.8	83.6
基礎的財政収支		698,079	665,622
積立金現在高	財政調整基金	4,990,597	4,916,158
	減債基金	774,912	772,580
	特定目的基金	2,395,889	2,037,541
	計	8,161,398	7,726,279
基金積立額		1,096,172	882,879
基金取崩額		661,053	1,039,173
地方債現在高		4,062,002	4,044,301

【決算収支】（千円）

区分	R2決算	R元決算
歳入総額	14,311,840	11,033,653
歳出総額	13,625,900	9,822,749
形式収支	685,940	1,210,904
実質収支	493,567	633,531
単年度収支	▲ 139,964	15,184
実質単年度収支	▲ 615,525	▲ 361,673

【将来負担】（千円）

項目	金額
地方債現在高（一般会計等）	4,062,002
公営企業債等繰入見込額	2,544,019
組合負担等見込額	0
退職手当負担見込額	1,076,988
その他	0
将来負担額計	7,683,009
充当可能財源等計	17,906,056

【歳入歳出】（千円、%）

区分	R2決算	R元決算	R2構成比	R元構成比	増減率
地方税	3,025,488	3,085,671	21.1	28.0	▲ 2.0
地方譲与税	115,737	131,279	0.8	1.2	▲ 11.8
各種交付金	609,137	499,852	4.3	4.5	21.9
地方特例交付金等	27,249	110,648	0.2	1.0	▲ 75.4
地方交付税	3,249,690	3,067,289	22.7	27.8	5.9
交通安全対策特別交付金	3,325	3,357	0.0	0.0	▲ 1.0
国庫支出金	3,759,970	622,288	26.3	5.6	504.2
県支出金	698,287	699,856	4.9	6.3	▲ 0.2
地方債	325,000	890,000	2.3	8.1	▲ 63.5
うち臨時財政対策債	0	0	－	－	－
その他	2,497,957	1,923,413	17.5	17.4	29.9
歳入計	14,311,840	11,033,653	100.0	100.0	29.7
人件費	1,877,610	1,321,384	13.8	13.5	42.1
うち職員給	1,047,783	859,280	7.7	8.7	21.9
扶助費	1,098,736	1,072,688	8.1	10.9	2.4
公債費	337,139	344,718	2.5	3.5	▲ 2.2
物件費	1,877,561	2,204,958	13.8	22.4	▲ 14.8
維持補修費	256,256	247,065	1.9	2.5	3.7
補助費等	4,313,996	1,004,470	31.7	10.2	329.5
積立金	546,172	332,879	4.0	3.4	64.1
投資・出資金・貸付金	60,320	60,440	0.4	0.6	▲ 0.2
繰出金	1,421,143	1,396,990	10.4	14.2	1.7
普通建設事業費	1,831,317	1,817,212	13.4	18.5	0.8
うち補助事業	253,035	225,549	1.9	2.3	12.2
うち単独事業	1,497,184	1,449,263	11.0	14.8	3.3
災害復旧事業費	5,650	19,945	0.0	0.2	▲ 71.7
歳出計	13,625,900	9,822,749	100.0	100.0	38.7

【税収】 （千円、％）

税目		調定額	収入額	構成比	徴収率
市町民税		1,321,475	1,284,799	42.5	97.2
	個人	1,051,888	1,025,671	33.9	97.5
	法人	269,587	259,128	8.6	96.1
固定資産税		1,587,426	1,525,979	50.4	96.1
	土地	457,951	437,533	14.5	95.5
	家屋	696,400	665,350	22.0	95.5
	償却資産	420,311	410,332	13.6	97.6
	交付金	12,764	12,764	0.4	100.0
その他諸税		219,371	214,710	7.1	97.9
計		3,128,272	3,025,488	100.0	96.7

【公営企業】 （千円）

公営企業事業名	法適非適	決算規模	純損益又は実質収支
病院事業	法適	1,252,629	21,946
介護サービス事業	法適	372,662	1,679
下水道事業（特環）	非適	393,051	23,672
下水道事業（農集）	非適	9,340	1,729

【計画、施策等】

基本構想の策定状況	
名称	綾川町第2次総合振興計画
区分	計画期間
基本構想	H29 ～ R8
基本計画	H29 ～ R8
実施計画	R4 ～ R8
総合戦略の策定状況	
名称	第2期綾川町まち・ひと・しごと創生総合戦略
計画期間	R2 ～ R6
財政運営計画の策定状況	
名称	第4次5カ年計画書
計画期間	R4 ～ R8

【今後の主要事業】 （千円）

事業名	年度	金額
（ハード事業）		
滝宮保育所跡地整備事業	R2 ～ R5	
学校給食調理場設備改修事業	R2 ～ R6	
総合運動公園体育館改修事業	R4 ～ R5	
（ソフト事業）		
学校給食調理場調理等委託事業	R3 ～	
道路台帳統合電子化事業	R3 ～ R4	

【今後の課題】

事業内容
綾川町公共交通計画

【外郭団体の状況（出資割合25％以上）】 （千円、％）

法人名	出資額及び割合		主要事業
㈲綾歌南部農業振興公社	20,000	76.9	農作業の受委託等を主とした農業振興
㈱綾南プラザ	11,000	55.0	地域食材の提供等

【財産区の状況】 （km²）

財産区名	面積合計
枌所 羽床 陶 滝宮	3.32

【一部事務組合の加入状況】

一部事務組合名
香川県市町総合事務組合、香川県広域水道企業団

行政機構

■ 綾川町行政機構図　（　）は各課直通電話　市外局番は087

- 町長
  - 副町長
    - 総務課（876-1906）
      - いいまち推進室（876-5577）
      - デジタル推進室（876-1906）
      - （Ⓕ 876-1948）
    - 建設課（876-5280）
    - 住民生活課（876-1114）
    - 税務課（876-5284）
    - 健康福祉課（876-1113）
    - 子育て支援課（876-6510）
    - 保険年金課（876-1593）
    - 経済課（876-5282）
    - （Ⓕ 876-3120）
    - 綾上支所（878-2211）
      - 長柄ダム再開発推進室（878-2211）
      - （Ⓕ 878-1576）
  - 会計室（876-1116）（Ⓕ 876-3120）
  - 陶病院（876-1185）（Ⓕ 876-3795）
  - 介護老人保健施設（876-6260）（Ⓕ 876-6261）
- 議会
  - 議会事務局（876-0733）（Ⓕ 876-3660）
- 教育委員会
  - 教育長
    - 学校教育課（876-1180）
    - 生涯学習課（876-1180）
    - 人権教育課（876-1180）
    - （Ⓕ 876-3701）
- 監査委員
  - 事務局（876-0733）
- 選挙管理委員会
  - 事務局（876-1906）
- 固定資産評価審査委員会
  - 事務局（876-5284）
- 農業委員会
  - 事務局（876-5283）

支所数	1	出張所数	0	その他窓口業務等取扱所数	0

小さくても　みんなが笑顔で　幸せを感じるまち

琴平町（コトヒラチョウ）

市町コード	374032
市町制施行	M23.2.15
市町村類型	Ⅱ－2
町花	美女桜　サクラ
町木	オガタマノキ

所在地	※〒766－8502 仲多度郡琴平町榎井817番地10	姉妹都市・友好都市	＜友好都市＞新潟県　弥彦村（親善村）、島根県　出雲市、台湾　新北市瑞芳区
TEL	0877－75－6700　（代表）	FAX	0877－73－2120　（総務課）
URL	https://www.town.kotohira.kagawa.jp/	E-mail	soumu@town.kotohira.lg.jp
主な地域開発区域指定状況	過疎　拠点都市　特定農山村		

【役職】

町長

片岡（カタオカ）　英樹（ヒデキ）
（S44.9.5生）
任期：R4.5.31 1回

平成10年町議会議員に当選し、平成30年までに町議会議員を5期、町議会議長を2期務める。平成30年5月町長に初当選。同年6月町長就任。

副町長

谷口（タニグチ）　信平（シンペイ）
（H元.5.22生）
任期：R6.6.30 1回

議長

山下（ヤマシタ）　康二（コウジ）
（S30.1.1生）
任期：R5.7.31 7回

副議長

森藤（モリトウ）　泰生（ヤスオ）
任期：R5.7.31 3回

教育長

篠原（シノハラ）　好宏（ヨシヒロ）
任期：R4.3.31 2回

【議会】

条例定数	10
現議員数	10
任期満了日	R5.7.31

常任委員会	特別委員会
総務産業経済、教育厚生	公共施設整備調査、議会広報編集

会派構成

【面積】

（km²、%）

総面積	田	畑	宅地	山林	宅地化率
8.47	2.36	0.07	1.66	0.18	37.5

【有権者数】

（人）

男	女	計
3,490	4,052	7,542

【人口】

（人、%、世帯）

区分	人口	15歳未満	15～64歳	65歳以上	世帯数
H22国調	9,967	11.3	54.9	33.8	3,880
H27国調	9,186	10.1	51.0	38.9	3,708
R2国調	8,468	9.1	49.7	41.2	3,675
R3.1.1住基	8,814	9.0	51.6	39.4	4,253

【産業】

（人、%）

区分	就業人口	構成比
第1次	269	6.2
第2次	990	22.7
第3次	3,107	71.1

【人口動態】

（人/km²、%）

区分	人口密度	人口増減率	高齢化率	昼夜間人口比率
H22国調	1,178.1	▲ 7.3	33.8	101.4
H27国調	1,084.5	▲ 7.8	38.9	100.4
R2国調	999.8	▲ 7.8	41.2	－

【公共施設数】

（箇所）

教育	幼稚園	2	医療	病院	0
	認定こども園	0		診療所	0
	小学校	3	福祉	保育所	2
	中学校	1		児童館	1
	高等学校	0		介護老人保健施設	0
文化	公民館	3		養護老人ホーム	0
	図書館	0		特別養護老人ホーム	0
	体育館	1		軽費老人ホーム	0

【職員数】

（人）

区分	職員数	区分	職員数
普通会計	111	一般行政	97
公営企業会計	14	消防	0
計	125	教育	14

（普通会計の内訳）

【公共施設整備状況】

（人、m）

道路	実延長	63,903
ごみ	処理人口	8,758
し尿	処理人口	1,504
上水	給水人口	－
下水	区域内人口	4,118

【平均給料】

（円）

一般行政職	303,000

【ラスパイレス指数】

一般行政職（指数）	95.6

【財政指標等】

（千円、%）

区分		R2決算	R元決算
標準財政規模		2,764,704	2,604,562
財政力指数（3年平均）		0.40	0.40
健全化判断比率	実質収支比率	4.16	10.36
	連結実質収支比率	6.50	12.39
	実質公債費比率（3年平均）	7.2	7.0
	将来負担比率	51.8	55.0
経常収支比率		95.0	92.6
基礎的財政収支		▲ 6,698	▲ 792,800
積立基金現在高	財政調整基金	559,042	479,720
	減債基金	372	371
	特定目的基金	633,321	638,790
	計	1,192,735	1,118,881
基金積立額		207,301	133,352
基金取崩額		133,447	368,625
地方債現在高		5,474,798	5,308,106

【決算収支】

（千円）

区分	R2決算	R元決算
歳入総額	5,899,644	6,508,976
歳出総額	5,761,069	6,212,030
形式収支	138,575	296,946
実質収支	115,213	269,939
単年度収支	▲ 154,726	51,526
実質単年度収支	▲ 225,404	▲ 156,905

【将来負担】

（千円）

項目	金額
地方債現在高（一般会計等）	5,474,798
公営企業債等繰入見込額	853,293
組合負担等見込額	59,856
退職手当負担見込額	770,836
その他	339,800
将来負担額計	7,498,583
充当可能財源等計	6,233,372

【歳入歳出】

（千円、%）

区分	R2決算	R元決算	R2構成比	R元構成比	増減率
地方税	917,657	962,820	15.6	14.8	▲ 4.7
地方譲与税	22,065	21,838	0.4	0.3	1.0
各種交付金	222,454	183,365	3.8	2.8	21.3
地方特例交付金等	5,098	17,062	0.1	0.3	▲ 70.1
地方交付税	1,611,614	1,524,418	27.3	23.4	5.7
交通安全対策特別交付金	801	801	0.0	0.0	－
国庫支出金	1,587,566	764,419	26.9	11.7	107.7
県支出金	287,723	299,395	4.9	4.6	▲ 3.9
地方債	568,969	1,509,893	9.6	23.2	▲ 62.3
うち臨時財政対策債	102,042	102,193	1.7	1.6	▲ 0.1
その他	675,697	1,224,965	11.5	18.8	▲ 44.8
歳入計	5,899,644	6,508,976	100.0	100.0	▲ 9.4
人件費	1,066,412	985,760	18.5	15.9	8.2
うち職員給	601,910	591,638	10.4	9.5	1.7
扶助費	557,577	536,105	9.7	8.6	4.0
公債費	423,732	420,815	7.4	6.8	0.7
物件費	820,222	1,064,753	14.2	17.1	▲ 23.0
維持補修費	698	308	0.0	0.0	126.6
補助費等	1,584,158	598,233	27.5	9.6	164.8
積立金	57,301	23,352	1.0	0.4	145.4
投資・出資金・貸付金	37,680	37,560	0.7	0.6	0.3
繰出金	608,159	585,718	10.6	9.4	3.8
普通建設事業費	605,130	1,959,426	10.5	31.5	▲ 69.1
うち補助事業	416,986	1,821,946	7.2	29.3	▲ 77.1
うち単独事業	186,250	132,558	3.2	2.1	40.5
災害復旧事業費	0	0	－	－	－
歳出計	5,761,069	6,212,030	100.0	100.0	▲ 7.3

【税収】 （千円、％）

税目		調定額	収入額	構成比	徴収率
市町民税		421,968	414,396	45.2	98.2
	個人	375,706	369,896	40.3	98.5
	法人	46,262	44,500	4.8	96.2
固定資産税		460,329	416,443	45.4	90.5
	土地	130,763	118,259	12.9	90.4
	家屋	280,882	254,022	27.7	90.4
	償却資産	47,278	42,756	4.7	90.4
	交付金	1,406	1,406	0.2	100.0
その他諸税		87,609	86,818	9.5	99.1
計		969,906	917,657	100.0	94.6

【公営企業】 （千円）

公営企業事業名	法適非適	決算規模	純損益又は実質収支
下水道事業（公共）	非適	241,079	5,676
駐車場事業	非適	8,085	1,164

【計画、施策等】

基本構想の策定状況	
名称	第5次琴平町総合計画
区分	計画期間
基本構想	R3 ～ R7
基本計画	－
実施計画	－
総合戦略の策定状況	
名称	第2次琴平町まち・ひと・しごと創生総合戦略
計画期間	R2 ～ R6
財政運営計画の策定状況	
名称	琴平町中期財政計画
計画期間	R3 ～ R12

【今後の主要事業】 （千円）

事業名	年度	金額
（ハード事業）		
（ソフト事業）		
四国こんぴら歌舞伎大芝居公演事業	S60 ～	
子ども医療費助成事業	H23 ～	
移住定住促進事業	H25 ～	
琴平町電子地域通貨「KOTOKA」事業	R3 ～	

【今後の課題】

事業内容
老朽化した庁舎、小学校統廃合等計画的な施設整備

【外郭団体の状況（出資割合25％以上）】 （千円、％）

法人名	出資額及び割合		主要事業

【財産区の状況】 （km²）

財産区名	面積合計
五条	0.06

【一部事務組合の加入状況】

一部事務組合名
まんのう町外二ヶ市町（十郷地区）山林組合、まんのう町外三ヶ市町山林組合、まんのう町外三ヶ市町（七箇地区）山林組合、香川県市町総合事務組合、香川県中部広域競艇事業組合、仲多度南部消防組合、中讃広域行政事務組合、香川県広域水道企業団

行政機構

■ 琴平町行政機構図　（　）は各課直通電話　市外局番は0877

- 町長
  - 副町長
    - 総務課（75-6701）（Ⓕ73-2120）
    - 企画防災課（75-6711）（Ⓕ73-2120）
      - 人権同和室
    - 税務課（75-6702，75-6703）（Ⓕ75-6720）
    - 住民福祉課（75-6704，75-6707）（Ⓕ73-2140）（75-6723，75-6706）（Ⓕ75-6721）
    - 子ども・保健課（75-6705，75-6719）（Ⓕ75-6724）
    - 観光商工課（75-6710，75-6714）（Ⓕ75-6722,75-6725）
    - 農政課（75-6709，75-6727）（Ⓕ75-2303）
    - 地域整備課（75-6708）（Ⓕ75-2303）
      - 公共施設計画整備室（75-6728）
  - 会計管理者 ── 出納室（75-6712）
- 教育委員会 － 教育長 ── 生涯教育課（75-6715，75-6716）（Ⓕ75-4120）
- 議会 ── 議会事務局（75-6713）（Ⓕ75-6726）
- 監査委員 ── 事務局（75-6713）
- 選挙管理委員会 ── 事務局（75-6701）
- 固定資産評価審査委員会 ── 事務局（75-6701）
- 農業委員会 ── 事務局（75-6709）

支所数	0	出張所数	0	その他窓口業務等取扱所数	0

ひと・くらし・歴史が共生するまち　たどつ

タドツチョウ

多度津町

市町コード	374041
市町制施行	M23.2.15
市町村類型	V－1
町花	さくら
町木	さくら

所在地	※〒764－8501 仲多度郡多度津町栄町一丁目1番91号	姉妹都市・友好都市	
TEL	0877－33－1110　（総務課）	FAX	0877－33－2550　（総務課）
URL	https://www.town.tadotsu.kagawa.jp/	E-mail	soumu@town.tadotsu.lg.jp
主な地域開発区域指定状況	辺地①　拠点都市　離島		

【役職】

町長

丸尾（マルオ）　幸雄（ユキオ）
（S24.10.24生）
任期：R5.3.2 3回

平成11年町議会議員に当選3期連続。平成23年、町長に初当選。

副町長

秋山（アキヤマ）　俊次（シュンジ）
（S31.2.12生）
任期：R6.3.31 2回

議長

村井（ムライ）　勉（ツトム）
（S23.4.20生）
任期：R5.2.19 4回

副議長

古川（フルカワ）　幸義（ユキヨシ）
任期：R5.2.19 4回

教育長

三木（ミキ）　信行（ノブユキ）
任期：R4.3.31 1回

【議会】

条例定数	14
現議員数	14
任期満了日	R5.2.19

常任委員会	特別委員会
総務教育、建設産業民生	行財政改革

会派構成
同志会・5人、令和会・4人、平成会・2人、無所属・3人

【面積】

（km²、％）

総面積	田	畑	宅地	山林	宅地化率
24.39	4.51	2.55	5.53	4.36	31.5

【有権者数】

（人）

男	女	計
9,041	9,646	18,687

【人口】

（人、％、世帯）

区分	人口	15歳未満	15～64歳	65歳以上	世帯数
H22国調	23,498	13.2	60.0	26.8	9,177
H27国調	23,366	12.5	56.7	30.8	9,551
R2国調	22,445	11.5	56.1	32.4	9,770
R3.1.1住基	23,056	11.5	56.4	32.1	10,776

【産業】

（人、％）

区分	就業人口	構成比
第1次	488	4.6
第2次	3,682	35.0
第3次	6,354	60.4

【人口動態】

（人/km²、％）

区分	人口密度	人口増減率	高齢化率	昼夜間人口比率
H22国調	965.4	▲ 0.5	26.8	97.8
H27国調	958.4	▲ 0.6	30.8	96.4
R2国調	920.3	▲ 3.9	32.4	－

【公共施設数】

（箇所）

教育	幼稚園	4	医療	病院	0
	認定こども園	0		診療所	2
	小学校	4	福祉	保育所	0
	中学校	1		児童館	4
	高等学校	0		介護老人保健施設	0
文化	公民館	6		養護老人ホーム	0
	図書館	1		特別養護老人ホーム	0
	体育館	2		軽費老人ホーム	0

【職員数】

（人）

区分	職員数	区分	職員数
普通会計	171	普通会計の内訳 一般行政	108
公営企業会計	18	消防	35
計	189	教育	28

【公共施設整備状況】

（人、m）

道路	実延長	147,078
ごみ	処理人口	22,825
し尿	処理人口	1,191
上水	給水人口	－
下水	区域内人口	14,458

【平均給料】

（円）

一般行政職	299,600

【ラスパイレス指数】

一般行政職（指数）	98.7

【財政指標等】

（千円、％）

区分		R2決算	R元決算
標準財政規模		5,635,035	5,364,802
財政力指数（3年平均）		0.64	0.63
健全化判断比率	実質収支比率	9.26	7.81
	連結実質収支比率	13.97	13.51
	実質公債費比率（3年平均）	11.5	10.5
	将来負担比率	149.4	152.7
経常収支比率		92.2	91.5
基礎的財政収支		429,895	741,762
積立基金現在高	財政調整基金	1,386,616	1,586,581
	減債基金	20,270	20,269
	特定目的基金	391,669	366,675
	計	1,798,555	1,973,525
基金積立額		283,344	220,072
基金取崩額		458,315	558,031
地方債現在高		12,538,120	12,319,675

【決算収支】

（千円）

区分	R2決算	R元決算
歳入総額	12,737,315	9,377,988
歳出総額	12,134,288	8,865,300
形式収支	603,027	512,688
実質収支	521,907	419,465
単年度収支	102,442	107,082
実質単年度収支	▲ 347,522	▲ 442,857

【将来負担】

（千円）

項目	金額
地方債現在高（一般会計等）	12,538,120
公営企業債等繰入見込額	5,211,867
組合負担等見込額	958,926
退職手当負担見込額	1,306,751
その他	1,616,038
将来負担額計	21,631,702
充当可能財源等計	14,533,924

【歳入歳出】

（千円、％）

区分	R2決算	R元決算	R2構成比	R元構成比	増減率
地方税	3,061,813	3,136,558	24.0	33.4	▲ 2.4
地方譲与税	61,220	59,844	0.5	0.6	2.3
各種交付金	566,929	450,073	4.5	4.8	26.0
地方特例交付金等	21,457	46,551	0.2	0.5	▲ 53.9
地方交付税	1,865,356	1,811,077	14.6	19.3	3.0
交通安全対策特別交付金	2,967	2,916	0.0	0.0	1.7
国庫支出金	3,860,624	988,840	30.3	10.5	290.4
県支出金	664,763	643,737	5.2	6.9	3.3
地方債	1,158,507	736,058	9.1	7.8	57.4
うち臨時財政対策債	284,557	299,458	2.2	3.2	▲ 5.0
その他	1,473,679	1,502,334	11.6	16.0	▲ 1.9
歳入計	12,737,315	9,377,988	100.0	100.0	35.8
人件費	1,690,296	1,528,143	13.9	17.2	10.6
うち職員給	1,010,260	1,016,976	8.3	11.5	▲ 0.7
扶助費	1,626,640	1,597,449	13.4	18.0	1.8
公債費	985,784	965,281	8.1	10.9	2.1
物件費	1,477,196	1,425,022	12.2	16.1	3.7
維持補修費	74,194	75,529	0.6	0.9	▲ 1.8
補助費等	3,300,679	803,943	27.2	9.1	310.6
積立金	33,344	20,072	0.3	0.2	66.1
投資・出資金・貸付金	50,864	51,296	0.4	0.6	▲ 0.8
繰出金	1,406,404	1,406,111	11.6	15.9	0.0
普通建設事業費	1,488,887	992,454	12.3	11.2	50.0
うち補助事業	399,667	326,220	3.3	3.7	22.5
うち単独事業	1,000,352	622,757	8.2	7.0	60.6
災害復旧事業費	0	0	－	－	－
歳出計	12,134,288	8,865,300	100.0	100.0	36.9

【税収】 （千円、％）

税目		調定額	収入額	構成比	徴収率
市町民税		1,324,814	1,273,528	41.6	96.1
	個人	1,091,144	1,044,278	34.1	95.7
	法人	233,670	229,250	7.5	98.1
固定資産税		1,525,379	1,474,134	48.1	96.6
	土地	462,817	447,223	14.6	96.6
	家屋	684,802	661,728	21.6	96.6
	償却資産	373,275	360,698	11.8	96.6
	交付金	4,485	4,485	0.1	100.0
その他諸税		322,012	314,151	10.3	97.6
計		3,172,205	3,061,813	100.0	96.5

【公営企業】 （千円）

公営企業事業名	法適非適	決算規模	純損益又は実質収支
下水道事業（公共）	非適	992,863	13,212

【計画、施策等】

基本構想の策定状況	
名称	第6次多度津町総合計画
区分	計画期間
基本構想	H28～R5
基本計画	H28～R5
実施計画	H28～R5
総合戦略の策定状況	
名称	たどつの輝き創生総合戦略
計画期間	R2～R6
財政運営計画の策定状況	
名称	中期財政計画
計画期間	H30～R4

【今後の主要事業】 （千円）

事業名	年度	金額
（ハード事業） 都市構造再編集中支援事業	H30～R4	
（ソフト事業） タウンプロモーション事業	R2～R6	

【今後の課題】

事業内容
人口減少対策

【外郭団体の状況（出資割合25％以上）】 （千円、％）

法人名	出資額及び割合		主要事業
(公財)多度津町文化体育振興事業団	100,022	100.0	町民会館、総合スポーツセンター等の管理運営
多度津町土地開発公社	5,000	100.0	公共用地等の取得、管理、処分

【財産区の状況】 （km²）

財産区名	面積合計

【一部事務組合の加入状況】

一部事務組合名
香川県市町総合事務組合、中讃広域行政事務組合、香川県広域水道企業団

行政機構

■ 多度津町行政機構図　（　）は各課直通電話　市外局番は0877

- 議会 ―― 議会事務局（33-0701）（Ⓕ33-2550）
- 町長
  - 副町長
    - 町長公室（33-1115）（Ⓕ33-2550）
    - 総務課（33-1110）（Ⓕ33-2550）
      - 危機管理室（33-1110）
    - 政策観光課（33-1116）（Ⓕ33-2550）
      - 駅周辺・新庁舎整備推進室（33-1116）
    - 税務課（33-1118）（Ⓕ33-2550）
    - 住民環境課（33-4480）（Ⓕ33-2450）
    - 高齢者保険課（33-4488）（Ⓕ33-2550）
    - 健康福祉課（33-1134）（Ⓕ33-2550）
    - 建設課（33-1112）（Ⓕ33-2550）
    - 産業課（33-1113）（Ⓕ33-2550）
      - 地籍推進室（85-3911）
  - 会計管理者 ― 出納室（33-1119）（Ⓕ33-2550）
  - 消防本部 ― 消防署（33-0119）（Ⓕ33-2554）
- 教育委員会 ―― 教育長 ―― 教育課（33-0700）（Ⓕ33-0600）
- 選挙管理委員会 ―― 事務局（33-1110）（Ⓕ33-2550）
- 監査委員 ―― 事務局（33-0701）（Ⓕ33-2550）
- 固定資産評価審査委員会 ―― 事務局（33-1110）（Ⓕ33-2550）
- 農業委員会 ―― 事務局（33-1113）（Ⓕ33-2550）

支所数	0	出張所数	2	その他窓口業務等取扱所数	0

元気まんまん　まんのう町

マンノウチョウ

まんのう町

市町コード	374067
市町制施行	H18.3.20
市町村類型	Ⅳ－1
町花	梅
町木	花梨

所在地	※〒766－8503 仲多度郡まんのう町吉野下430番地	姉妹都市・友好都市	
TEL	0877－73－0100　（総務課）	FAX	0877－73－5668　（総務課）
URL	https://www.town.manno.lg.jp/	E-mail	somu@town.manno.lg.jp
主な地域開発区域指定状況	過疎　辺地④　拠点都市　山振　農産　特定農山村		

【役職】

町長

クリタ　タカヨシ
栗田　隆義
（S28.7.18生）
任期：R4.4.22 4回

町議会議員1期、香川県議会議員4期、県監査委員を務め、平成18年に当選。

副町長

クリタ　アキヒコ
栗田　昭彦
（S26.7.31生）
任期：R4.7.3 3回

議長

オオニシ　シゲキ
大西　樹
（S31.6.12生）
任期：R4.4.22 7回

副議長

ゴウダ　マサオ
合田　正夫
任期：R4.4.22 3回

教育長

ミハラ　カズオ
三原　一夫
任期：R4.3.31 2回

【議会】

条例定数	16
現議員数	16
任期満了日	R4.4.22

常任委員会	特別委員会
総務、教育民生、建設経済	議会広報

会派構成

【面積】

（km²、%）

総面積	田	畑	宅地	山林	宅地化率
194.45	17.85	7.32	5.41	43.01	6.9

【有権者数】

（人）

男	女	計
7,261	7,909	15,170

【人口】

（人、%、世帯）

区分	人口	15歳未満	15～64歳	65歳以上	世帯数
H22国調	19,087	11.7	56.7	31.6	6,355
H27国調	18,377	12.2	52.3	35.5	6,445
R2国調	17,401	12.1	49.6	38.2	6,531
R3.1.1住基	18,243	12.0	51.0	36.9	7,528

【産業】

（人、%）

区分	就業人口	構成比
第1次	1,134	13.0
第2次	2,501	28.8
第3次	5,064	58.2

【人口動態】

（人/km²、%）

区分	人口密度	人口増減率	高齢化率	昼夜間人口比率
H22国調	98.2	▲ 4.1	31.6	83.6
H27国調	94.5	▲ 3.7	35.5	87.1
R2国調	89.5	▲ 5.3	38.2	－

【公共施設数】

（箇所）

教育	幼稚園	0	医療	病院	0
	認定こども園	6		診療所	3
	小学校	6	福祉	保育所	0
	中学校	1		児童館	3
	高等学校	0		介護老人保健施設	0
文化	公民館	7		養護老人ホーム	0
	図書館	1		特別養護老人ホーム	1
	体育館	7		軽費老人ホーム	0

【職員数】

（人）

区分	職員数	区分	職員数
普通会計	186	普通会計の内訳 一般行政	131
公営企業会計	30	消防	0
計	216	教育	55

【公共施設整備状況】

（人、m）

道路	実延長	416,468
ごみ	処理人口	18,114
し尿	処理人口	2,493
上水	給水人口	－
下水	区域内人口	4,183

【平均給料】

（円）

一般行政職	329,300

【ラスパイレス指数】

一般行政職（指数）	97.8

【財政指標等】

（千円、%）

区分		R2決算	R元決算
標準財政規模		7,014,461	6,775,578
財政力指数（3年平均）		0.34	0.35
健全化判断比率	実質収支比率	6.66	5.62
	連結実質収支比率	8.36	8.30
	実質公債費比率（3年平均）	8.3	7.9
	将来負担比率	－	－
経常収支比率		84.7	87.4
基礎的財政収支		192,776	450,915
積立基金現在高	財政調整基金	2,757,336	3,213,507
	減債基金	576,742	376,246
	特定目的基金	2,972,966	2,963,037
	計	6,307,044	6,552,790
基金積立額		331,633	395,788
基金取崩額		577,379	384,569
地方債現在高		12,737,454	12,437,258

【決算収支】

（千円）

区分	R2決算	R元決算
歳入総額	14,253,273	11,530,174
歳出総額	13,806,070	11,161,969
形式収支	447,203	368,205
実質収支	367,448	289,393
単年度収支	78,055	▲ 113,912
実質単年度収支	▲ 378,115	154,275

【将来負担】

（千円）

項目	金額
地方債現在高（一般会計等）	12,737,454
公営企業債等繰入見込額	1,030,731
組合負担等見込額	1,082,280
退職手当負担見込額	1,456,203
その他	55,401
将来負担額計	16,362,069
充当可能財源等計	16,914,535

【歳入歳出】

（千円、%）

区分	R2決算	R元決算	R2構成比	R元構成比	増減率
地方税	2,064,542	2,042,687	14.5	17.7	1.1
地方譲与税	111,934	107,747	0.8	0.9	3.9
各種交付金	458,869	387,844	3.2	3.4	18.3
地方特例交付金等	19,440	73,918	0.1	0.6	▲ 73.7
地方交付税	4,412,171	4,302,351	31.0	37.3	2.6
交通安全対策特別交付金	2,660	2,562	0.0	0.0	3.8
国庫支出金	3,087,437	700,427	21.7	6.1	340.8
県支出金	751,128	722,414	5.3	6.3	4.0
地方債	1,742,800	1,382,100	12.2	12.0	26.1
うち臨時財政対策債	227,400	238,400	1.6	2.1	▲ 4.6
その他	1,602,292	1,808,124	11.2	15.7	▲ 11.4
歳入計	14,253,273	11,530,174	100.0	100.0	23.6
人件費	2,021,100	1,531,311	14.6	13.7	32.0
うち職員給	1,010,170	997,497	7.3	8.9	1.3
扶助費	1,281,344	1,080,381	9.3	9.7	18.6
公債費	1,488,373	1,464,832	10.8	13.1	1.6
物件費	1,616,260	1,951,776	11.7	17.5	▲ 17.2
維持補修費	199,508	214,065	1.4	1.9	▲ 6.8
補助費等	3,471,278	1,525,691	25.1	13.7	127.5
積立金	331,633	395,788	2.4	3.5	▲ 16.2
投資・出資金・貸付金	12,580	13,000	0.1	0.1	▲ 3.2
繰出金	1,226,922	1,203,777	8.9	10.8	1.9
普通建設事業費	2,146,077	1,676,859	15.5	15.0	28.0
うち補助事業	364,913	216,725	2.6	1.9	68.4
うち単独事業	1,735,982	1,393,928	12.6	12.5	24.5
災害復旧事業費	10,995	104,489	0.1	0.9	▲ 89.5
歳出計	13,806,070	11,161,969	100.0	100.0	23.7

【税収】 （千円、％）

税目		調定額	収入額	構成比	徴収率
市町民税		825,454	810,860	39.3	98.2
	個人	730,881	716,977	34.7	98.1
	法人	94,573	93,883	4.5	99.3
固定資産税		1,131,149	1,064,613	51.6	94.1
	土地	268,421	252,592	12.2	94.1
	家屋	560,846	527,775	25.6	94.1
	償却資産	299,078	281,442	13.6	94.1
	交付金	2,804	2,804	0.1	100.0
その他諸税		191,001	189,069	9.2	99.0
計		2,147,604	2,064,542	100.0	96.1

【公営企業】 （千円）

公営企業事業名	法適非適	決算規模	純損益又は実質収支
下水道事業（特環）	非適	206,995	6,542
下水道事業（農集）	非適	32,099	1,178
下水道事業（特生）	非適	44,171	0
介護サービス事業	非適	6,253	0

【計画、施策等】

基本構想の策定状況	
名称	第2次まんのう町総合計画
区分	計画期間
基本構想	R2 ～ R11
基本計画	R2 ～ R11
実施計画	－
総合戦略の策定状況	
名称	第2期まんのう町まち、ひと、しごと創生総合戦略
計画期間	R2 ～ R6
財政運営計画の策定状況	
名称	中長期財政計画【改訂】
計画期間	H29 ～ R19

【今後の主要事業】 （千円）

事業名	年度	金額
（ハード事業） 小学校大規模改修事業 情報ネットワークシステム改修事業 （ソフト事業） 定住促進事業 交通政策事業	H28 ～ R1 ～	

【今後の課題】

事業内容
公共施設維持管理、人口減少対策、子育て支援

【外郭団体の状況（出資割合25％以上）】 （千円、％）

法人名	出資額及び割合		主要事業
㈲仲南振興公社	15,000	93.2	塩入温泉、ロッジ、特産品センター等の管理運営
㈱グリーンパークまんのう	8,000	40.0	国営讃岐まんのう公園内のレストラン、竜の里の運営、イベント運営等
まんのう町土地開発公社	15,000	100.0	公共用地等の取得、管理、処分
(一財)ことなみ振興公社	102,200	98.8	エビアみかど、大川山キャンプ場等の管理運営

【財産区の状況】 （km²）

財産区名	面積合計
美合第一　吉野 美合第二 美合第三 神野	30.21

【一部事務組合の加入状況】

一部事務組合名
まんのう町外二ヶ市町（十郷地区）山林組合、まんのう町外三ヶ市町山林組合、まんのう町外三ヶ市町（七箇地区）山林組合、香川県市町総合事務組合、香川県中部広域競艇事業組合、仲多度南部消防組合、中讃広域行政事務組合、香川県広域水道企業団

行政機構

■ まんのう町行政機構図　（　）は各課直通電話　市外局番は0877

- 町長
  - 副町長
    - 総務課／行政改革推進室 （73-0100）（Ⓕ73-5668）
    - 企画政策課／人権推進室 （73-0106）（Ⓕ73-0113）
    - 地域振興課／地方創生推進室 （73-0122）（Ⓕ73-0113）
    - 税務課 （73-0104）（Ⓕ73-0127）
    - 住民生活課 （73-0101）（Ⓕ73-0111）
    - 福祉保険課 （73-0124）（Ⓕ73-0111）
      - 地域包括支援センター （73-0125）（Ⓕ73-0111）
    - 健康増進課 （73-0126）（Ⓕ79-3276）
    - 農林課 （73-0105）（Ⓕ73-0112）
    - 建設土地改良課 （73-0107）（Ⓕ73-0112）
    - 地籍調査課 （85-0103）（Ⓕ85-2660）
    - 琴南支所 （85-2111）（Ⓕ85-2077）
      - 美合出張所 （84-2111）（Ⓕ84-2112）
      - 内科診療所（造田・美合）
      - 歯科診療所（造田）
    - 仲南支所 （77-2111）（Ⓕ77-2113）
  - 会計室 （73-0103）（Ⓕ73-0127）
- 議会 ― 事務局 （73-0109）（Ⓕ73-0114）
- 教育委員会 ― 教育長
  - 生涯学習課 （89-7020）（Ⓕ89-8100）
    - 文化財室 （85-2221）（Ⓕ85-2826）
  - 学校教育課 （89-7100）（Ⓕ89-8100）
- 選挙管理委員会 ― 事務局 （73-0100）（Ⓕ73-5668）
- 監査委員 ― 事務局 （73-0109）（Ⓕ73-0114）
- 農業委員会 ― 事務局 （73-0105）（Ⓕ73-0112）
- 固定資産評価審査委員会 ― 事務局 （73-0100）（Ⓕ73-5668）

支所数	2	出張所数	1	その他窓口業務等取扱所数	0